ARCHIEF
DOCUMENTATIEDIENST
NVHR
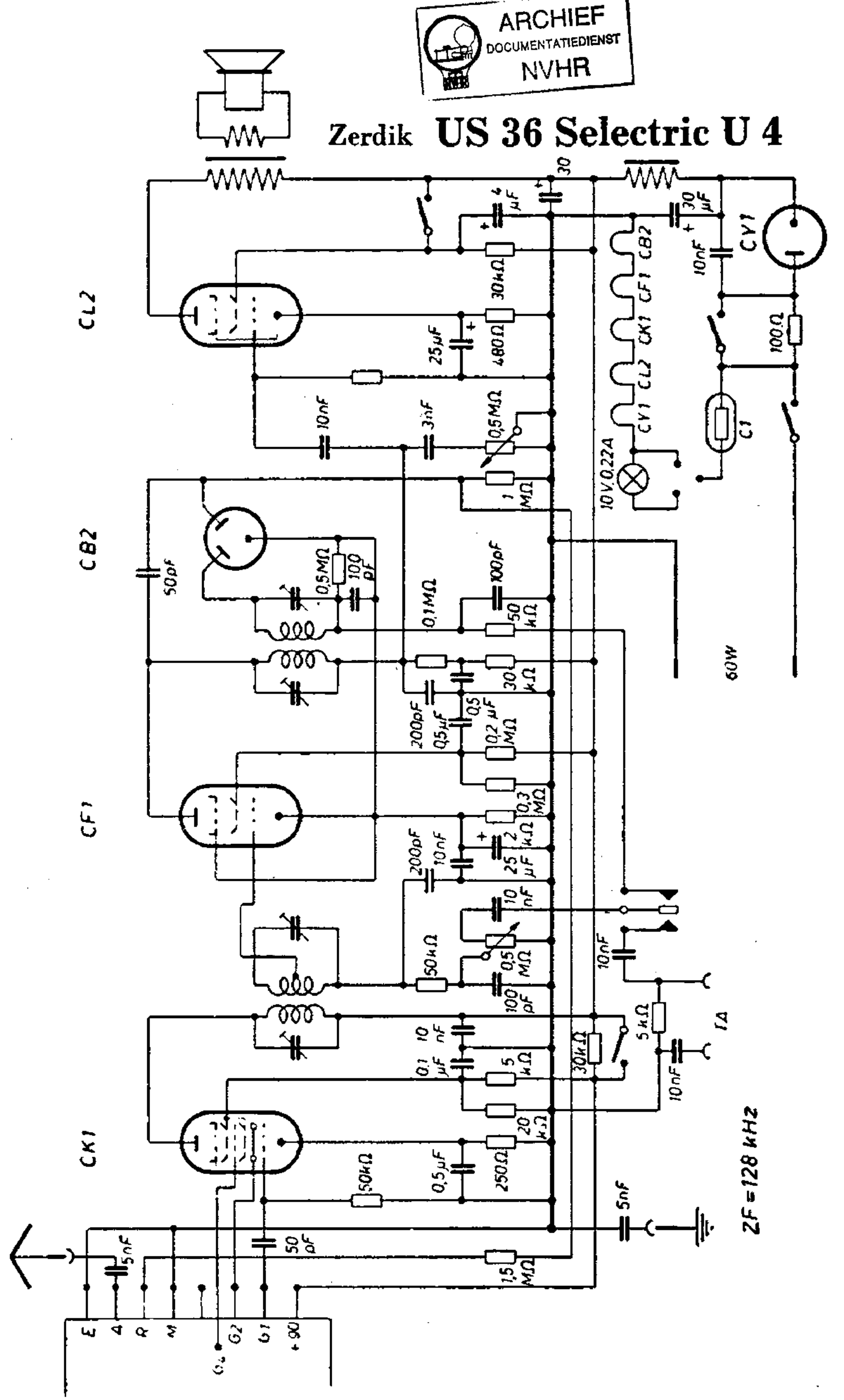
Zerdik US 36 Selectric U 4