ARCHIEF
DOCUMENTATIEDIENST
NVHR
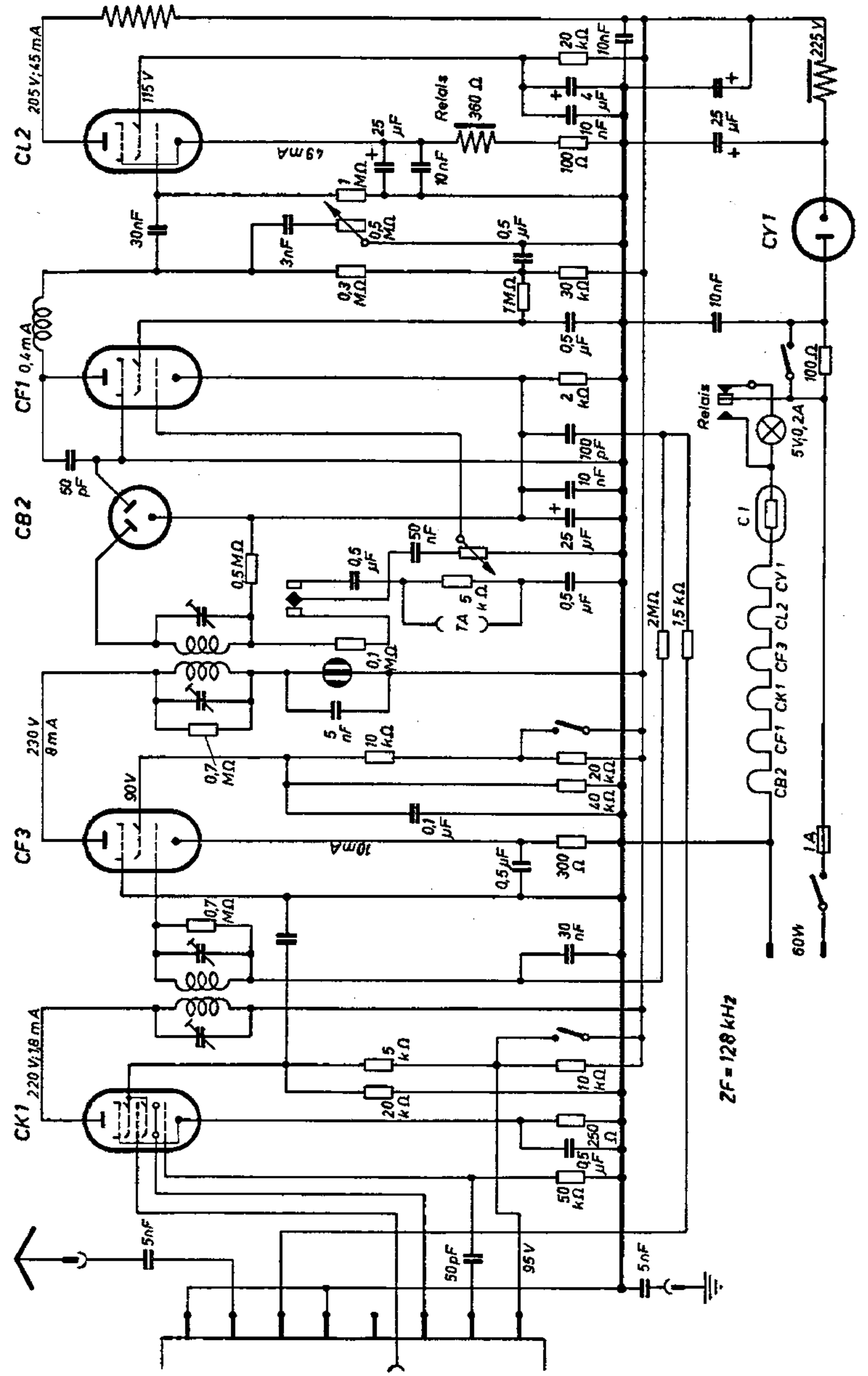
Zerdik RU 561 Selectric U 5