Ned. Ver. v. Historie v/d Radio

ARCHIEF
DOCUMENTATIEDIENST
NVHR

VAN DER HEEM N.V. – DEN HAAG – HOLLAND

ew/s
9-5-'60 JH

Oscilloscoop 400Hz

Type 5919

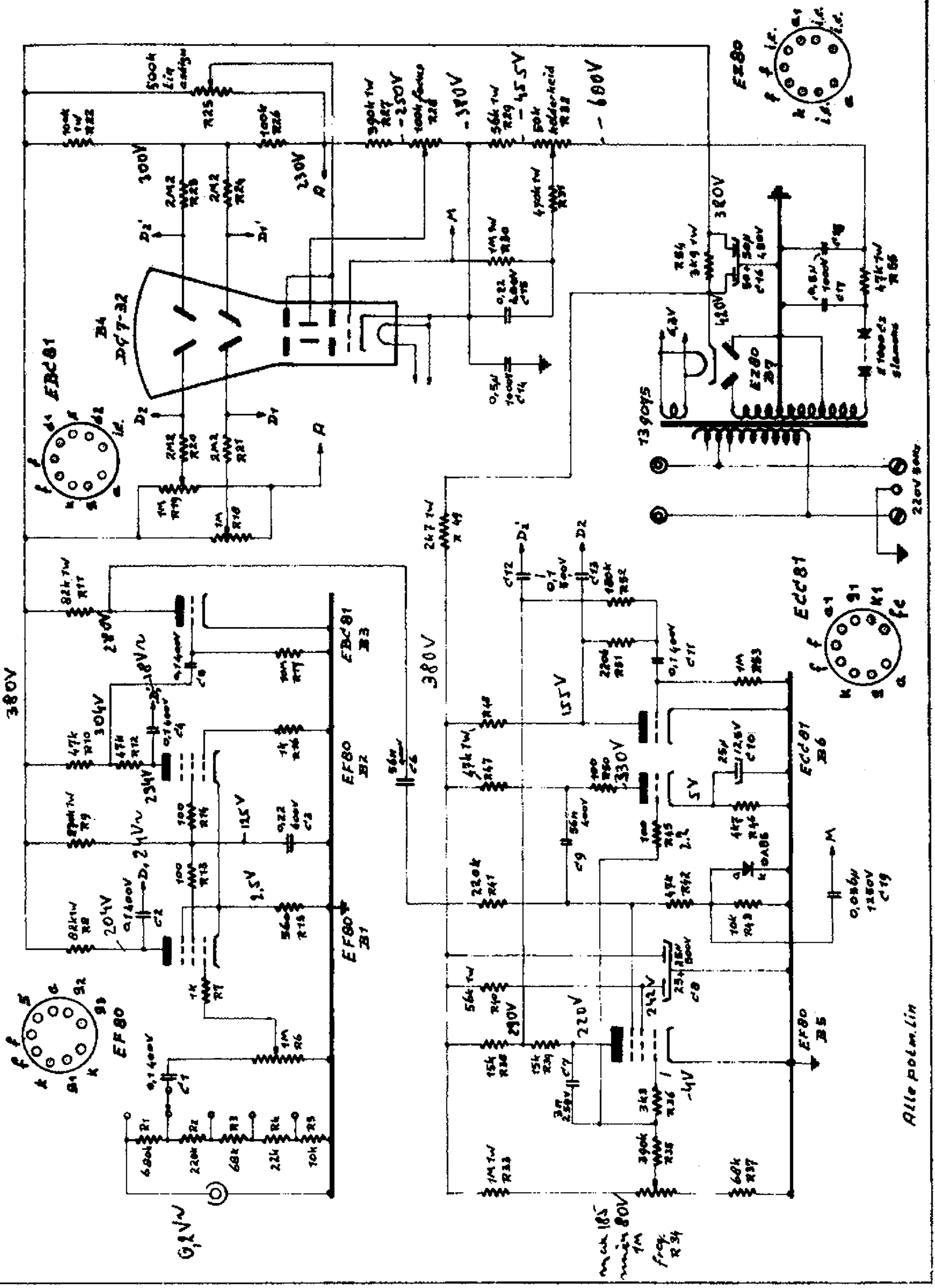

Auteursrecht volgens de wet voorbehouden