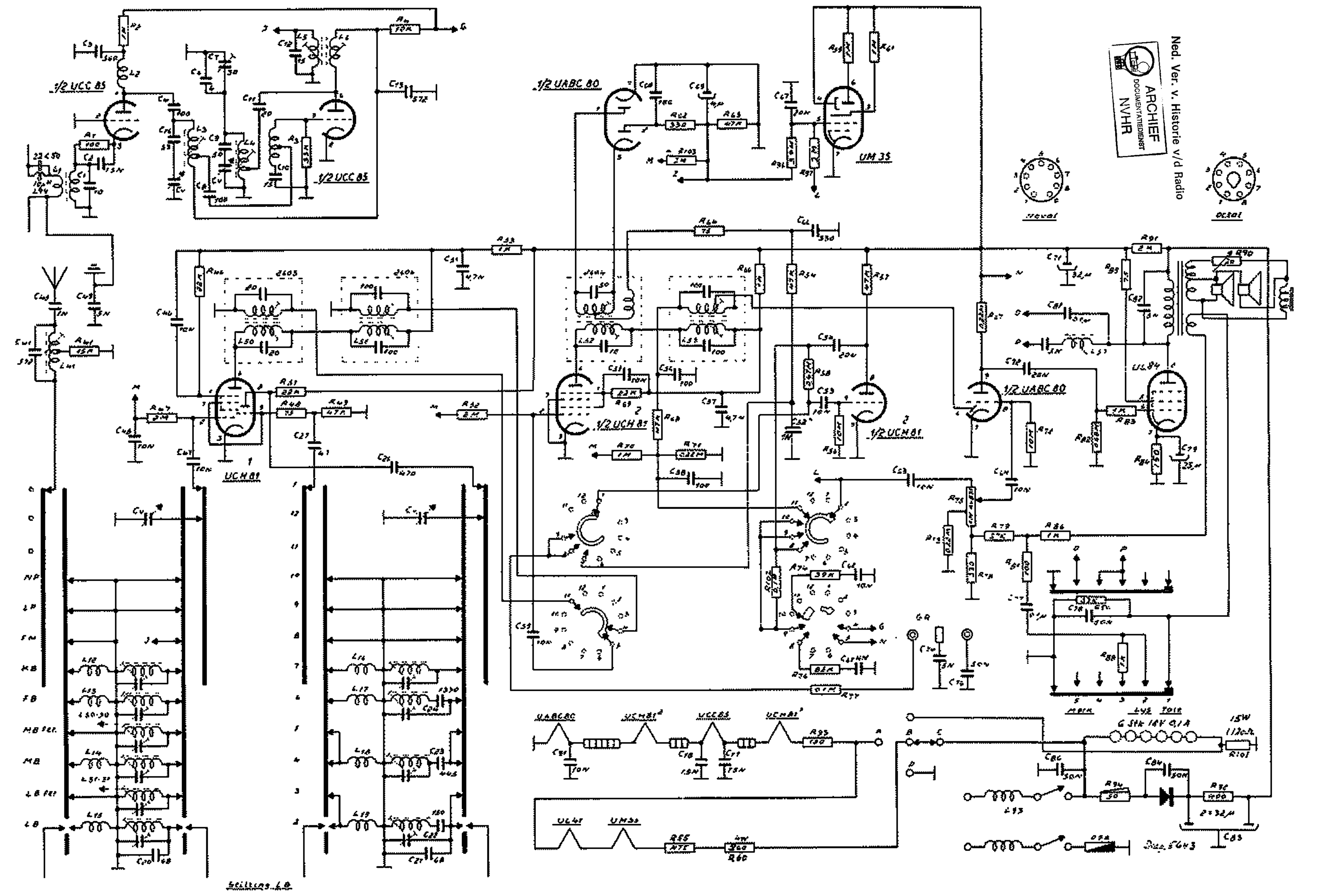
1/2 UCC 85
1/2 UCC 85
1/2 UABC 80
UM 35
UCH 81
1/2 UCH 81
1/2 UCH 81
1/2 UABC 80
UL 84
UABC80
UCH81
UCC85
UCH81
UL41
UM35
Ned. Ver. v. Historie v/d Radio
ARCHIEF
DOCUMENTATIEDIENST
NVHR

		Part nr.
C 1	Keram. 10pF-10 %	550
C 2	» 1,5N-20/50 %	550
C 3	» 560pF-10 %	550
C 4	» 100pF-20 %	550
C 6	» 6pF-20 %	550
C 7	Trimmer 30pF-variabel	4279
C 8	Keram. 100pF-20 %	550
C 9	» 50pF-10 %	550
C 10	» 15pF-10 %	550
C 11	» 20pF-10 %	550
C 12	» 15pF-10 %	550
C 13	» 572pF- 5 %	550
C 16	» 33pF-10 %	550
C 17	» 1,5N-20/50 %	550
C 18	» 1,5N-20/50 %	550
C 20	» 68pF- 5 %	550
C 21	» 68pF- 5 %	550
C 22	» 150pF- 5 %	550
C 23	» 445pF- 5 %	550
C 24	Trolitul 1550pF-5 %	550
C 26	Keram. 470pF-20 %	550
C 27	» 47pF-20 %	550
C 41	» 572pF- 5 %	550
C 45	Olie Papir 1N-5000 =	543
C 46	Keram. 10N-20/50 %	550
C 47	» 10N-20/50 %	550
C 48	» 10N-20/50 %	550
C 49	Olie Papir 5N-5000 =	543
C 50	Keram. 22pF-10 %	550
C 51	» 4,7N-20/50 %	550
C 52	Olie Papir 1N-350 =	541
C 53	» » 10N-350 =	541
C 54	» » 20N-350 =	541
C 55	Keram. 10N-20/50 %	550
C 56	» 100pF-20 %	550
C 57	» 4,7N-20/50 %	550
C 58	» 100pF-20 %	550
C 59	» 10N-20/50 %	550
C 61	Olie Papir 4N-350 =	541
C 62	» » 10N-350 =	541
C 63	» » 10N-350 =	541
C 64	» » 10N-350 =	541

		Part nr.
C 66	Keram. 330pF-20 %	550
C 67	Olie Papir 20N-350 =	541
C 68	Keram. 180pF-10 %	550
C 69	Elko 4µF-50/60 =	500
C 71	» 32µF-320/350 =	502
C 72	Olie Papir 20N-600 =	542
C 74	» » 5N-5000 =	543
C 76	» » 50N-600 =	542
C 77	» » 0,1µF-350 =	541
C 78	» » 50N-350 =	541
C 79	Elko 25µF-25/30 =	488
C 81	Olie Papir 0,1µF-600 =	542
C 82	» » 5N-600 =	542
C 83	Elko 32+32µF-320/350 =	496
C 84	Olie Papir 50N-600 =	542
C 86	» » 50N-600 =	542
C 91	Keram. 10N-20/50 %	550
R 1	Kulmodst. 100 ohm-½ watt	615
R 2	» 1 K ohm-½ watt	615
R 3	» 33 K ohm-½ watt	615
R 4	» 10 K ohm-½ watt	615
R 41	» 15 K ohm-½ watt	615
R 46	» 22 K ohm-½ watt	615
R 47	» 2 M ohm-½ watt	615
R 48	» 75 ohm-½ watt	615
R 49	» 47 K ohm-½ watt	615
R 50	» 33 K ohm-½ watt	615
R 51	» 22 K ohm-½ watt	615
R 52	» 2 M ohm-½ watt	615
R 53	» 1 K ohm-½ watt	615
R 54	» 47 K ohm-½ watt	615
R 55	NTC (Ph. 100.026/01)	648
R 56	Kulmodst. 10 M ohm-½ watt	615
R 57	» 47 K ohm-½ watt	615
R 58	» 470 K ohm-½ watt	615
R 59	» 1 M ohm-½ watt	615
R 60	Tråd G L 360 ohm-3 watt	5115
R 61	Kulmodst. 1 M ohm-½ watt	615
R 62	» 350 ohm-½ watt	615
R 63	» 47 K ohm-½ watt	615
R 64	» 75 ohm-½ watt	615
R 66	» 1 K ohm-½ watt	615

		Part nr.
R 67	Kulmodst. 220 K ohm-½ watt	615
R 68	» 47 K ohm-½-watt	615
R 69	» 22 K ohm-½-watt	615
R 70	» 1 M ohm-½-watt	615
R 71	» 220 K ohm-½-watt	615
R 72	» 10 M ohm-½ watt	615
R 73	» 220 K ohm-½ watt	615
R 74	» 39 K ohm-½ watt	615
R 75	Potm. 1 M ohm (Udtag 200K) 70 m/m	688
R 76	Kulmodst. 82 K ohm-½ watt	615
R 77	» 100 K ohm-½ watt	615
R 78	» 330 ohm-½ watt	615
R 79	» 2,7 K ohm-½ watt	615
R 81	» 100 ohm-½ watt	615
R 82	» 680 K ohm-½ watt	615
R 83	» 1 K ohm-½ watt	615
R 84	» 150 ohm-1 watt	616
R 86	» 1 K ohm-½ watt	615
R 88	» 1 K ohm-½ watt	615
R 89	» 75 ohm-½ watt	615
R 90	Potm. 20 ohm-Tråd	695
R 91	Tråd Gl. 2000 ohm-3 watt	5115
R 92	» Gl. 400 ohm-3-watt	5115
R 93	Kulmodst. 150 ohm-1 watt	616
R 94	Tråd GLT 50 ohm-3 watt	5114
R 96	Kulmodst. 3,9 M ohm-½ watt	615
R 97	» 2 M ohm-½ watt	615
R 101	Tråd El. 1120 ohm-15 watt	5106
R 102	Kulmodst. 100 K ohm-½ watt	615
R 103	» 2 M ohm-½ watt	615
L 1	Antennespole	2590
L 2	Drosselspole	2591
L 3	HF anodespole	2592
L 4	Oscillatorspole	2593
L 5	MF primær spole	2594
L 6	MF sekundær spole	2595
L 12	KB antennespole	2582
L 13	FB »	2583
L 14	MB »	2584
L 15	LB »	2585
L 16	KB oscillatorspole	2586

		Part nr.
L 17	FB oscillatorspole	2587
L 18	MB »	2588
L 19	LB »	2589
L 30	MB ferritspole	2596
L 30	MB »	2596
L 31	LB »	2597
L 31	LB »	2597
L 41	Rejektorspole	2508
L 50	MF transformer 10,9	2605
L 51	MF » 449	2606
L 52	Forholds detektorkreds	2604
L 53	MF transformer 449	2621
L 57	9 Khz filter	2605
L 93	Netfilter	7202
L 94	Drosselspole 10 Mikro Hy	2608
	Tonedrosselspole	5018
	Udgangstransformer	5017
	Toneomstiller	741
	Oavrådeomstiller	744
	Dobb. trimmer	4257
	Drejekondensator	6205
	Snorskive til do.	2865
	Snorskive Ferrit	2865
	Ferritstave	334
	Ensretterventil	6303
	Skalalamper 18/0,1	642 A
	Højtaler	774
	Kabinet	5222
	Bagklædning	2344
	Bundplade	2345
	Skala	2261
	Viser	2964
	Område-Indikatorskive	6747
	Tone- »	6748
	Dobb. viser	2965
	Indicatorindfatning	6752
	Sikring 0,5 A u/tråd	652
	Stof	2046
	Dekorationssnor	2047
	Overknapper	7507
	Underknapper	7506
	Emballage	4202