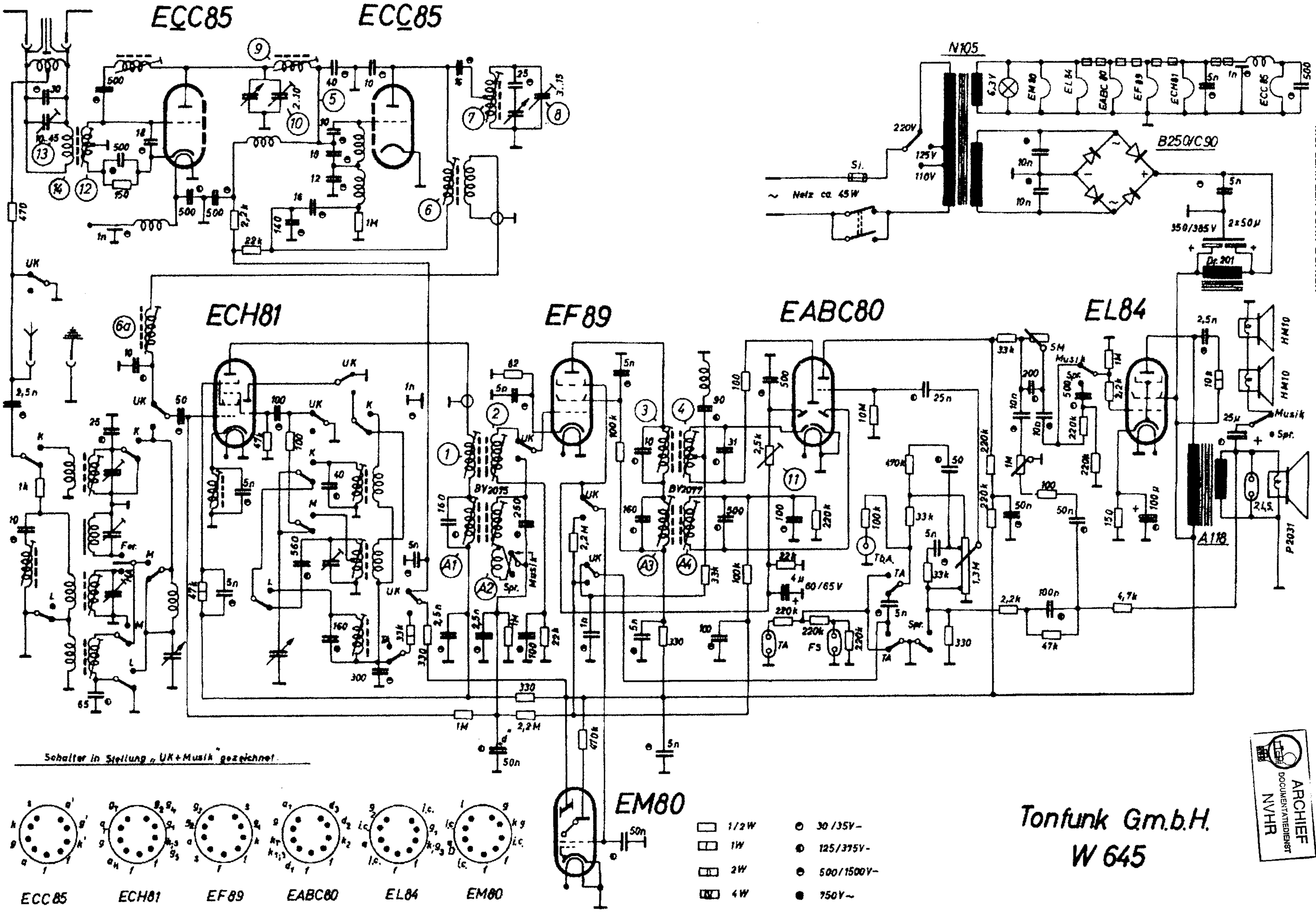

Tonfunk G.m.b.H.
W 645

ARCHIEF DOCUMENTATIEDIENST NVHR

Met dank aan John Gerken

Ned. Ver. v. Historie v/d Radio