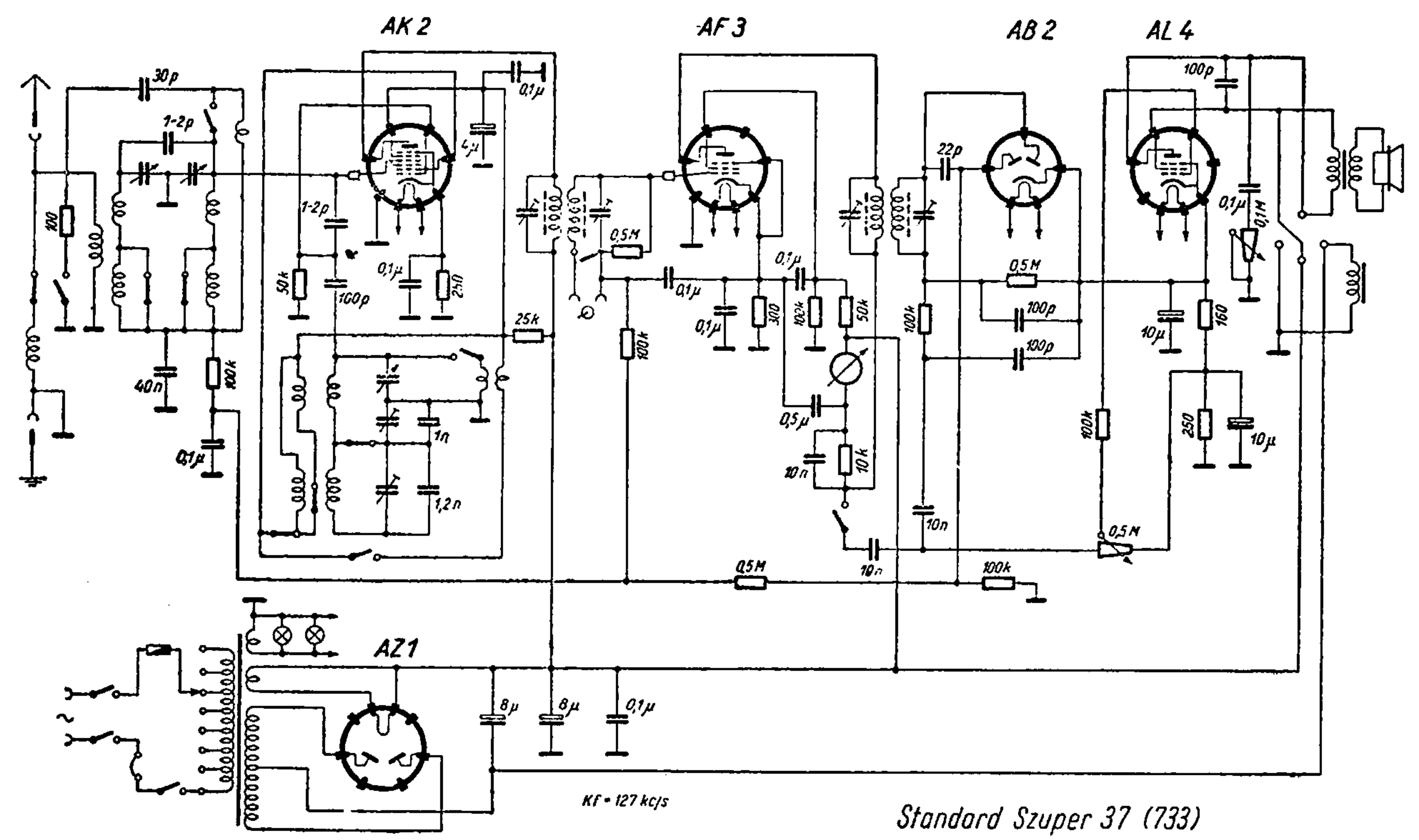

Standard Szuper 37 (733)