schema elettrico SITI R6

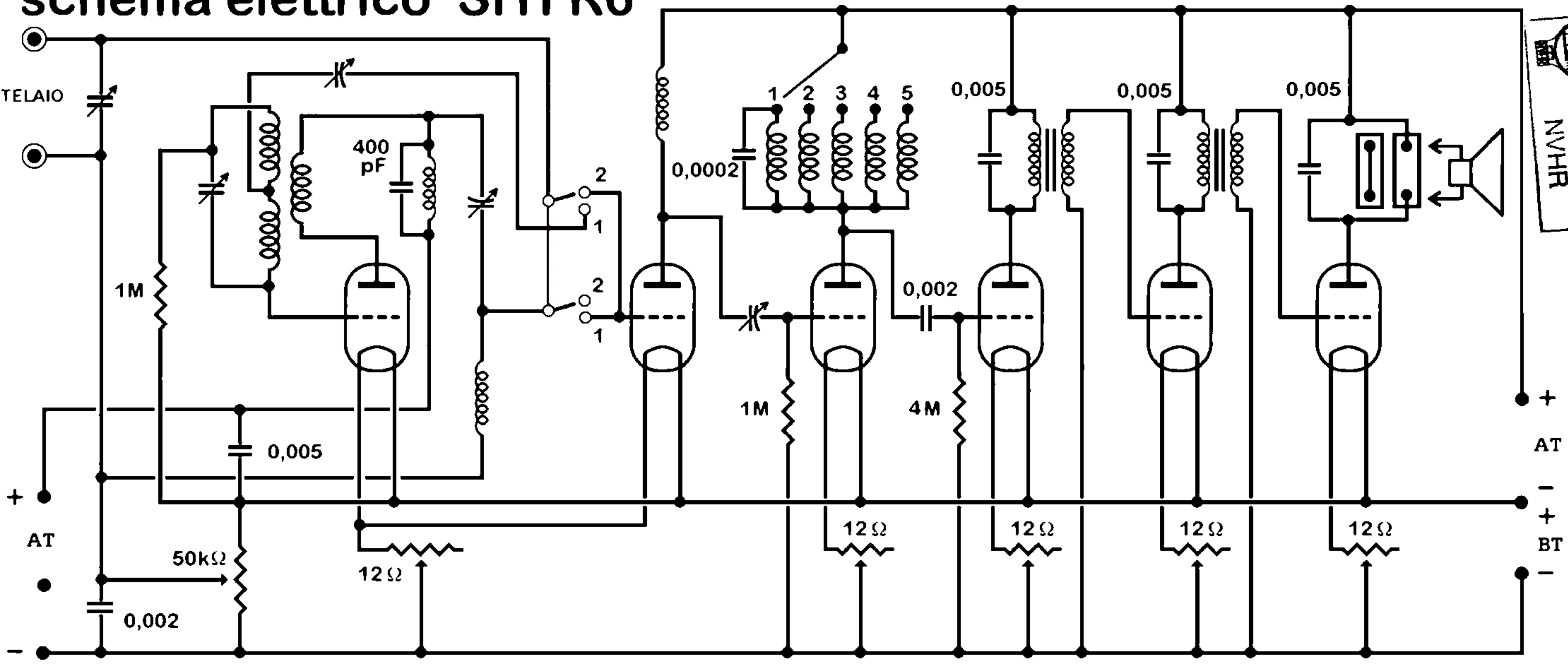

ARCHIEF
DOCUMENTATIEDIENST
NVHR

1 = In questa posizione la radio utilizza 6 valvole, è predisposta per la ricezione delle onde media (300-600) e funziona come supereterodina.
2 = In questa posizione la radio utilizza 5 valvole, è predisposta per la ricezione delle onde lunghe (600-2000) e funziona ad amplificazione diretta.
Il commutatore viene usato in posizione 1 in supereterodina e nelle posizioni da 2 a 5 in onda lunga scegliendo il rendimento migliore.
usare valvole tipo micro