753 U

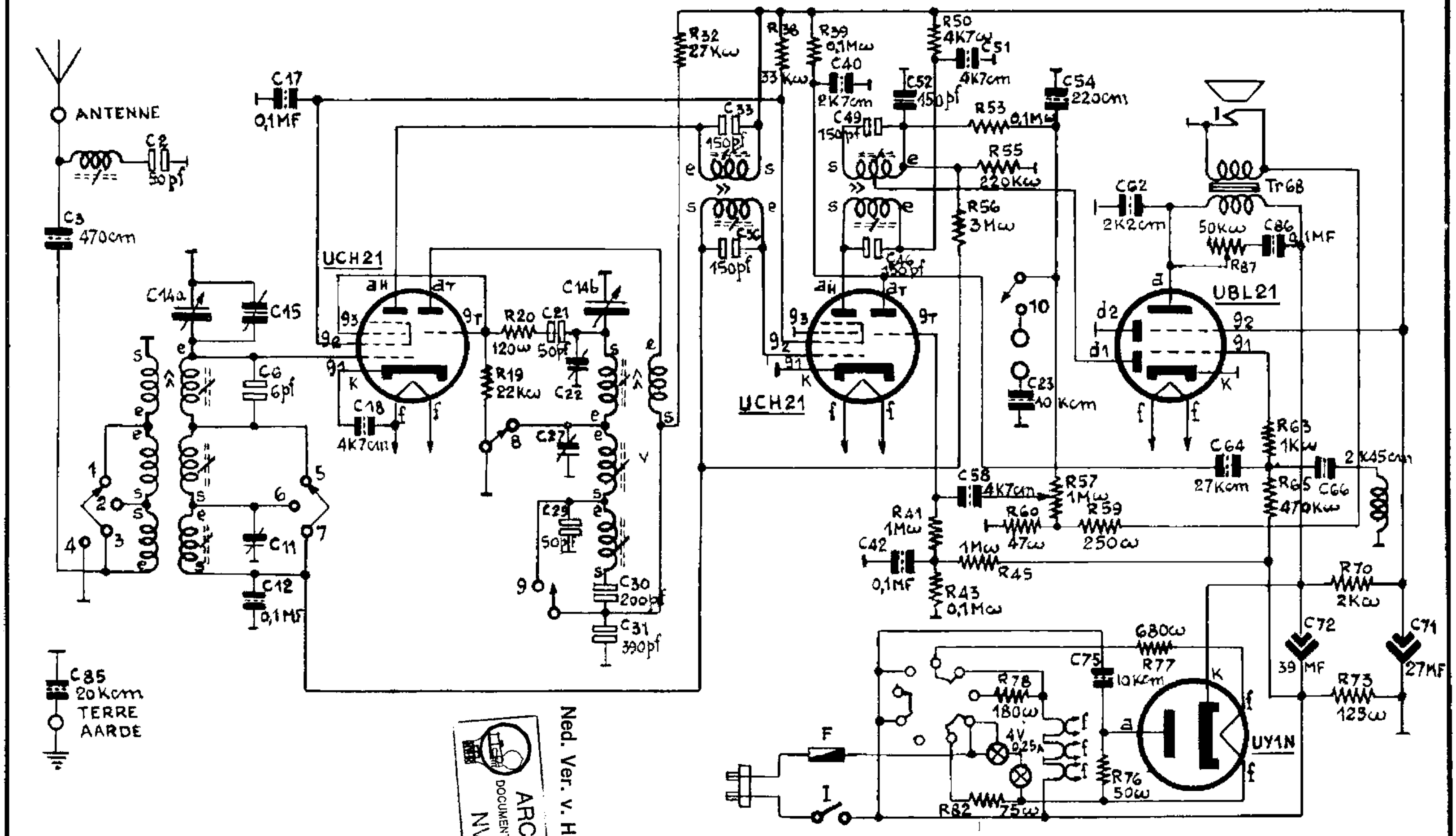

λ	1	2	3	4	5	6	7	8	9	10
15-51	●	○	○	○	●	○	○	●	○	○
180-570	○	●	○	○	○	●	○	○	●	○
800-2000	○	○	●	○	○	○	●	○	○	○
P.U.	○	○	○	●	○	○	○	○	○	●

ARCHIEF DOCUMENTATIEDIENST NVHR
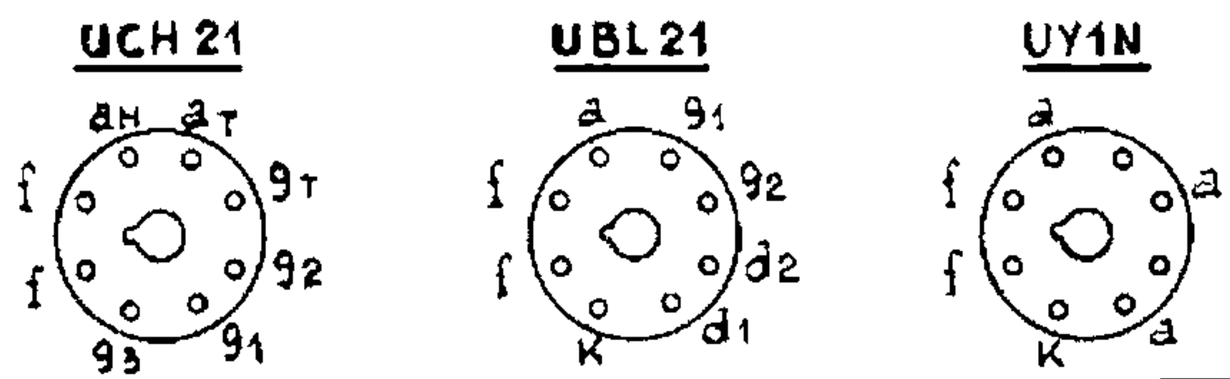
Ned. Ver. v. Historie v/d Radio