Südfunk Apparatebau, K799 / Quelle, Simonetta, 1959

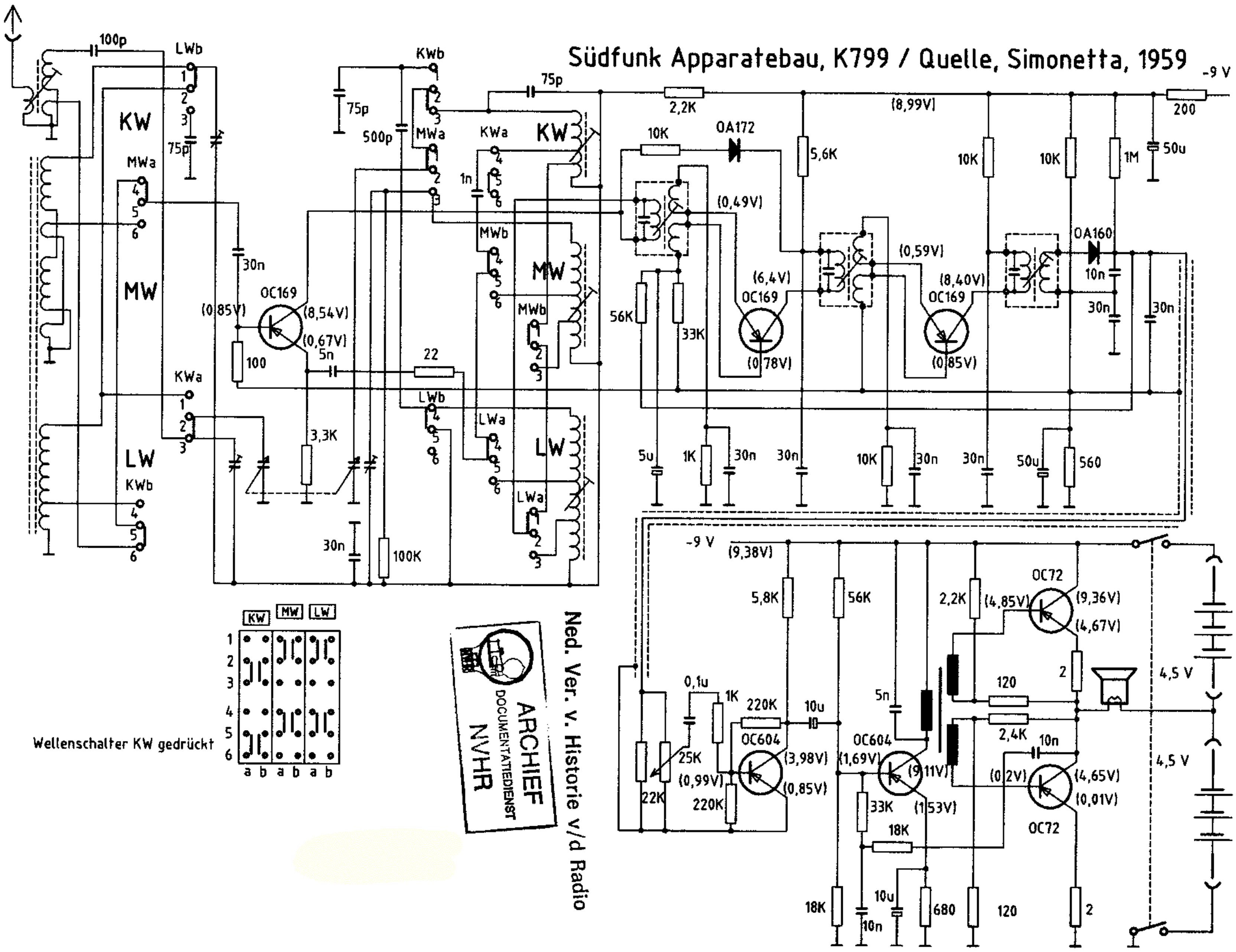

Wellenschalter KW gedrückt

ARCHIEF DOCUMENTATIEDIENST NVHR

Ned. Ver. v. Historie v/d Radio