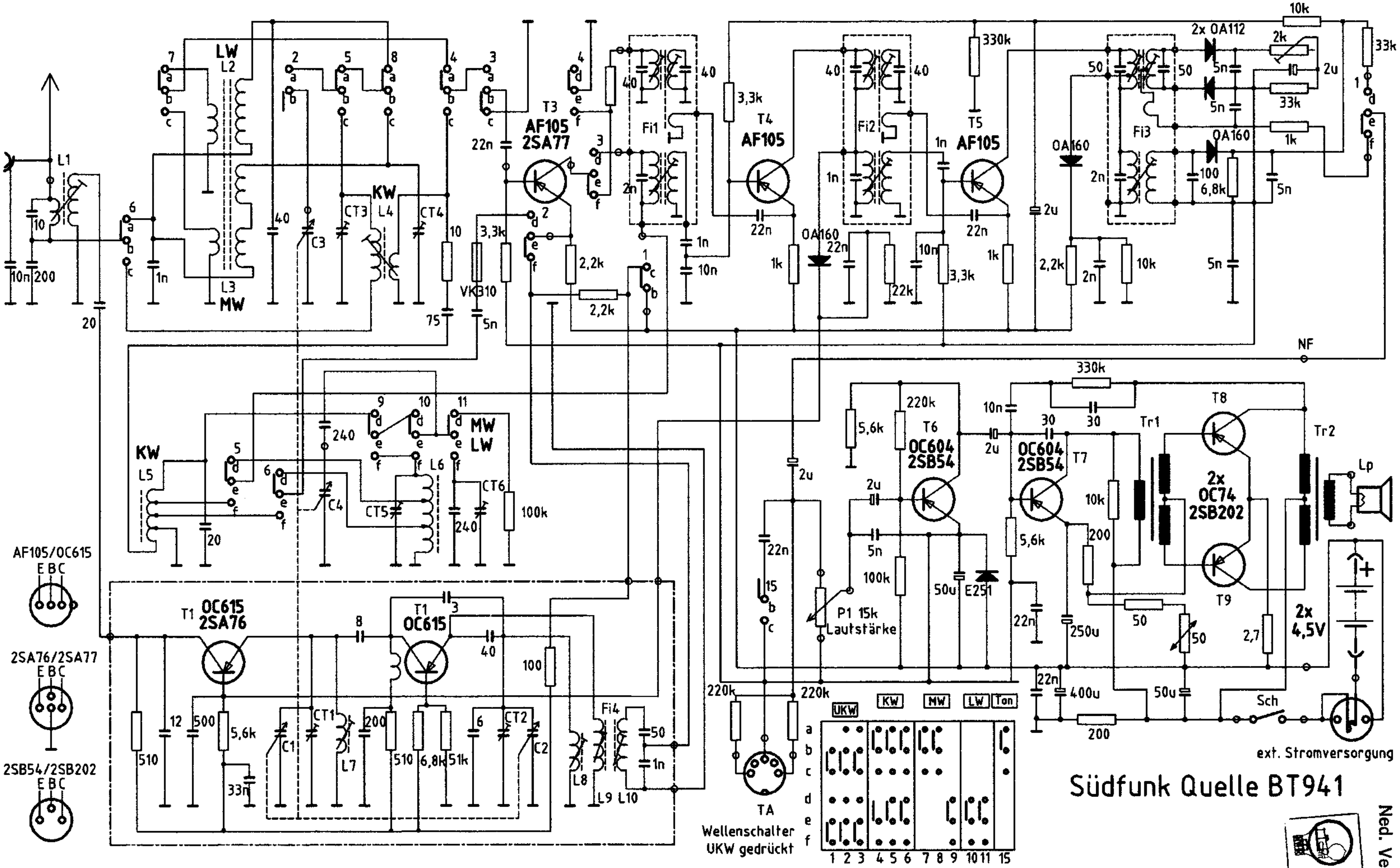

Südfunk Quelle BT941
LW
L2
L3
MW
KW
L4
CT3
CT4
C3
L1
T3
AF105
2SA77
Fi1
T4
AF105
Fi2
T5
AF105
Fi3
2x OA112
OA160
VK310
NF
KW
L5
MW
LW
L6
CT5
CT6
C4
T1
OC615
2SA76
T1
OC615
CT1
CT2
C1
C2
L7
L8
L9
L10
Fi4
T6
OC604
2SB54
T7
OC604
2SB54
T8
T9
2x
OC74
2SB202
Tr1
Tr2
Lp
P1 15k
Lautstärke
E251
2x
4,5V
Sch
ext. Stromversorgung
TA
Wellenschalter
UKW gedrückt
UKW
KW
MW
LW
Ton
AF105/OC615
2SA76/2SA77
2SB54/2SB202