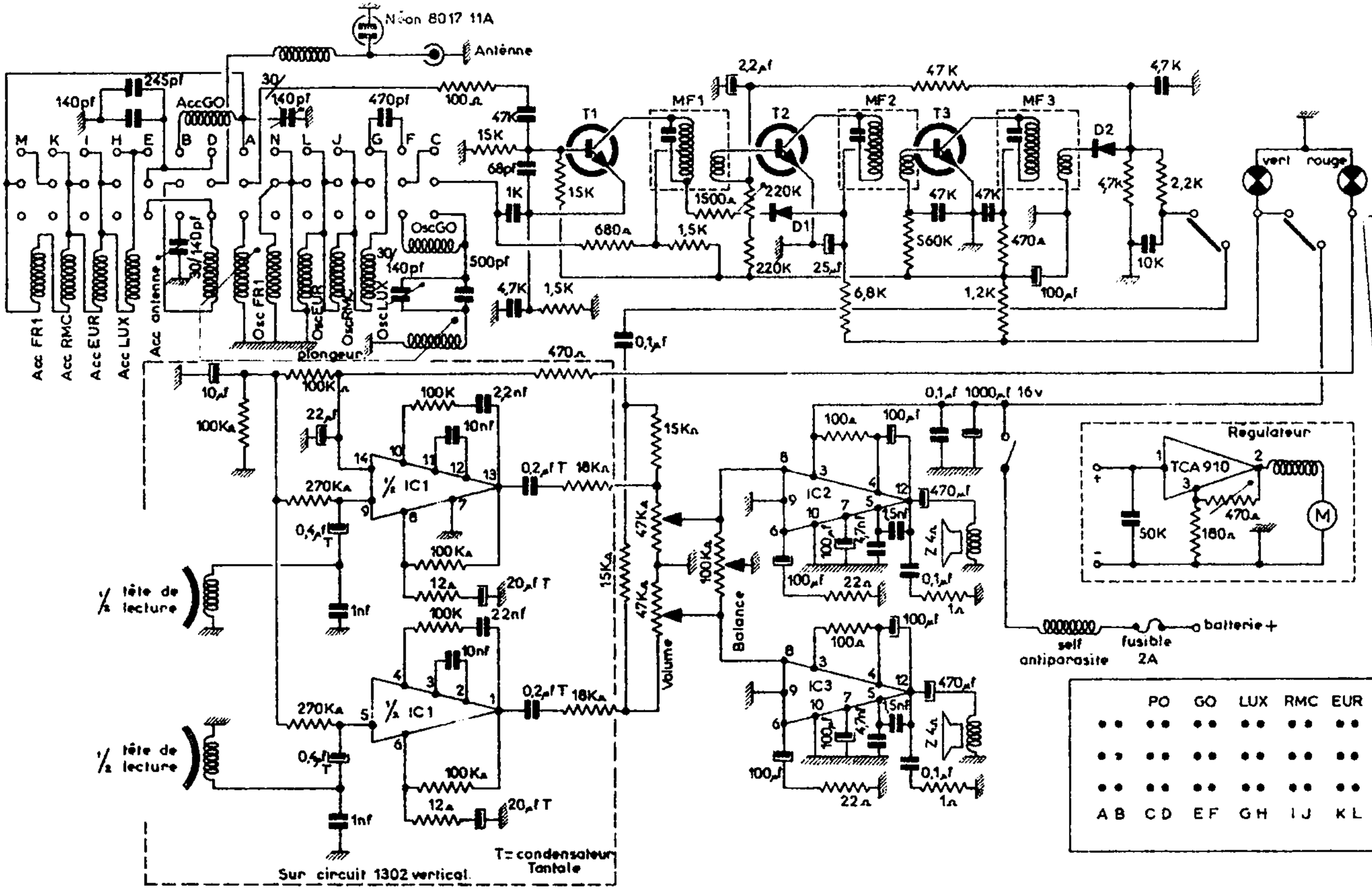

BOBINES				TRANSISTORS _ DIVERS			GAMMES COUVERTES		
YOG	949	Ocs noire		T1	BF 233.3	BF 253.3	PO	520 Khz . 1620Khz	ACC 1620 Khz
LAG	184	TGD incolore	osc GO	T2	BF 233.3	BF 253.3	GO	150 Khz . 264 Khz	ACC 165.245 Khz
LAG	167	FR1 jaune	acc.	T3	BF 233.3	BF 253.3	EUR	182 Khz	
LAG	168	EUR verte	acc.	D1	BA 316		FR1	164 Khz	
LAG	169	LUX bleue RMC		D2	OF 305	OA 92	LUX	233 Khz	
FI1	18270	bleue et FI2		IC 1	TBA 231		RMC	218 Khz	
FI3	18271	rouge		IC 2	TBA 8105				
RXN	8007	rouge	osc FR1	IC 3	8105				
Antenne 6MH. KFRD				Variomètre VM 08.01					
Antiparasite PY 02				Potentiomètre 2x47K+100K					

AUTO - RADIO STEREO

ARCHIEF DOCUMENTATIEDIENST NVHR
Ned. Ver. v. Historie v/d Radio
Met dank aan John Koster

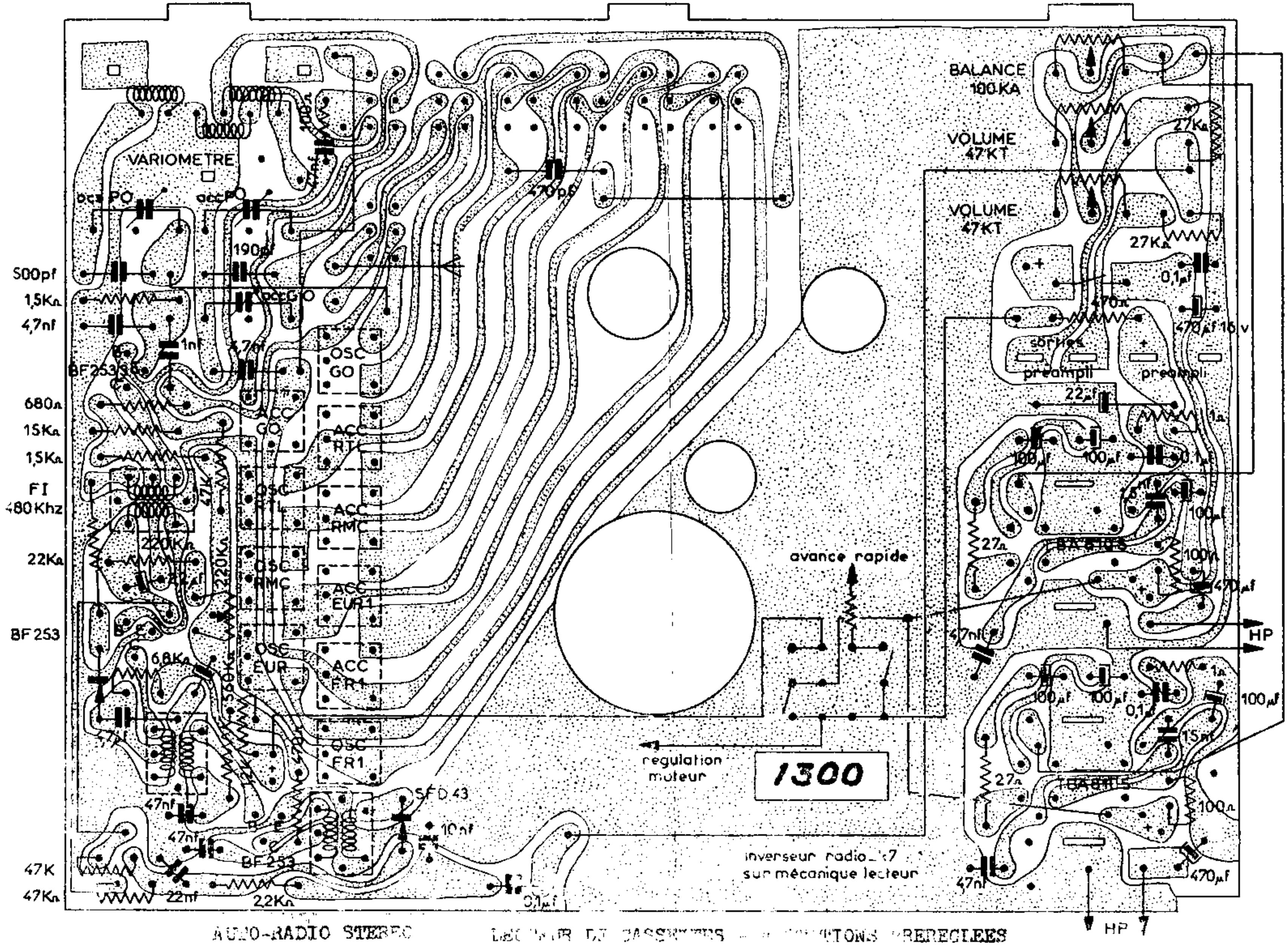

AUTO-RADIO STEREO LECTEUR DE CASSETTES - [illegible]TIONS PREREGLEES

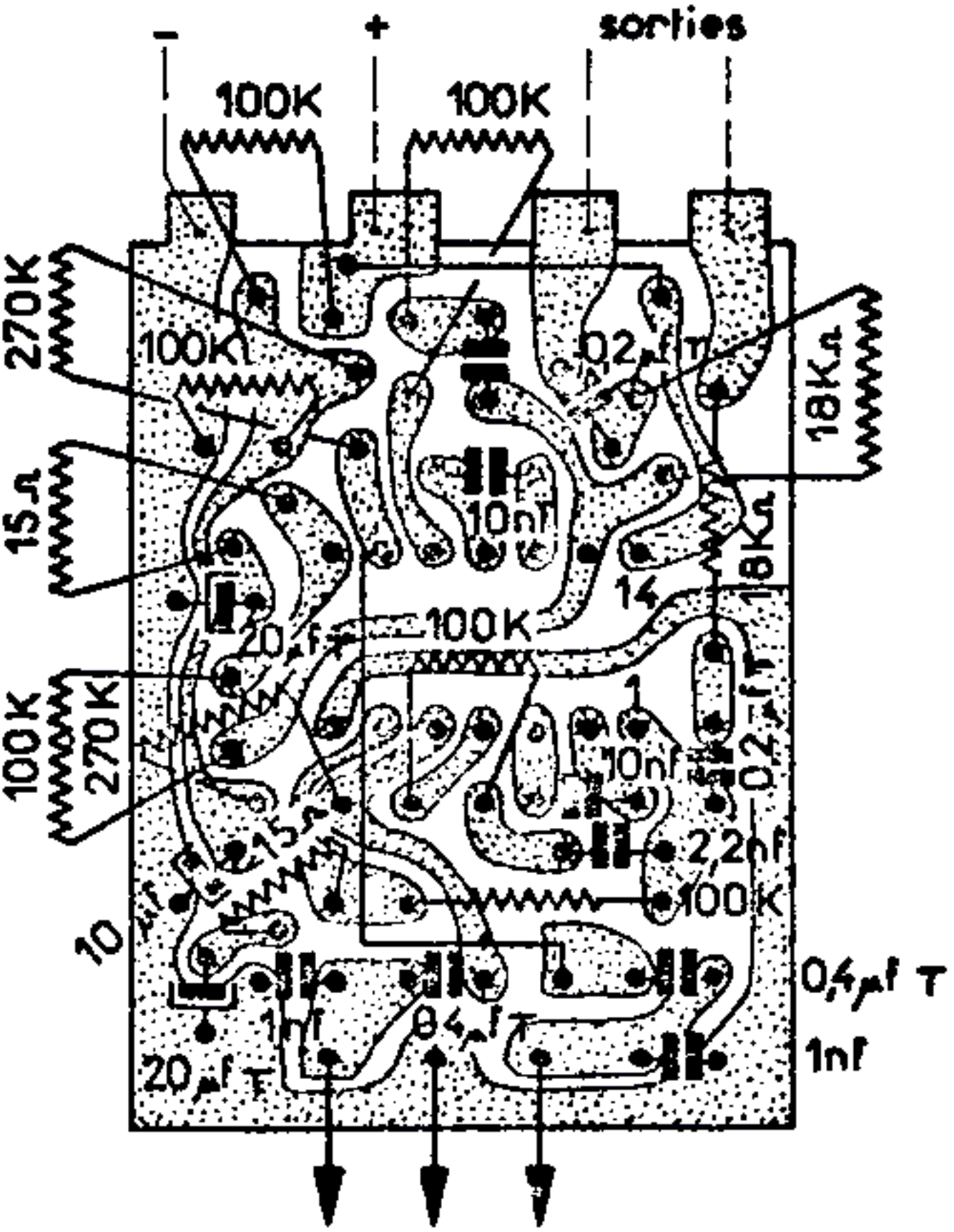

T = condensateur tantale

IMPLANTATION CIRCUIT

AUTO RADIO K7 STEREO

(Circuit préampli lecteur stéréo)