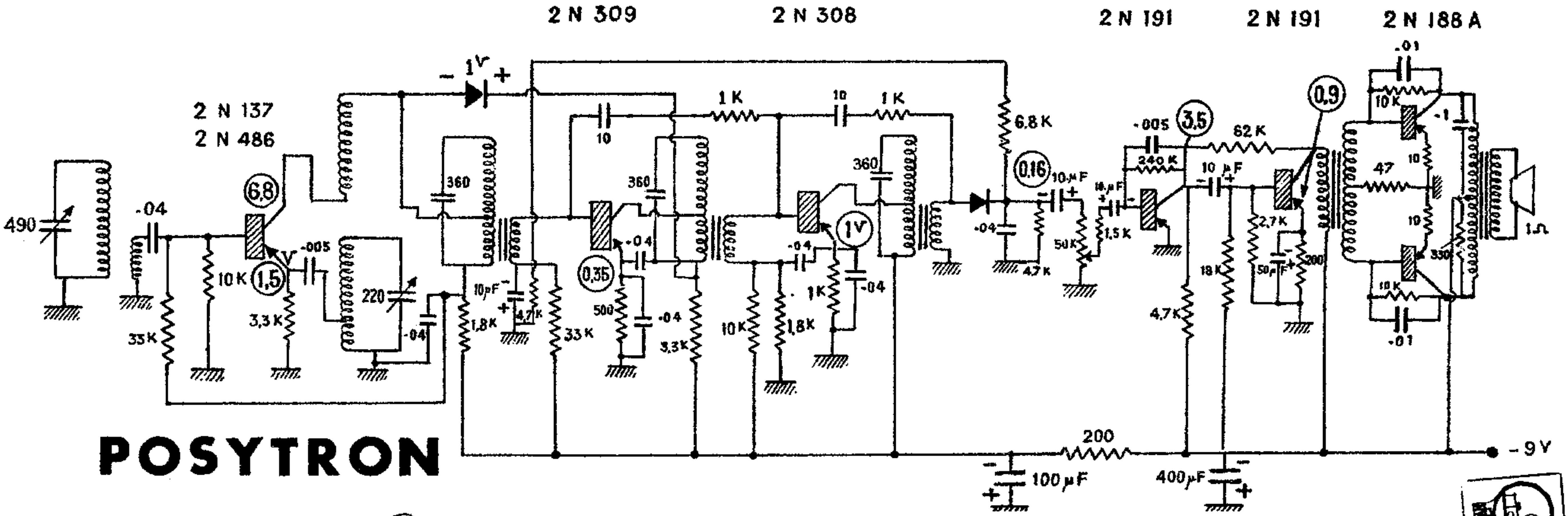

POSYTRON

Pygmy - RADIO, 5 et 7 rue Ordener, Paris 18éme - BOTzaris 83-14

Ned. Ver. V.
AF
DOCU