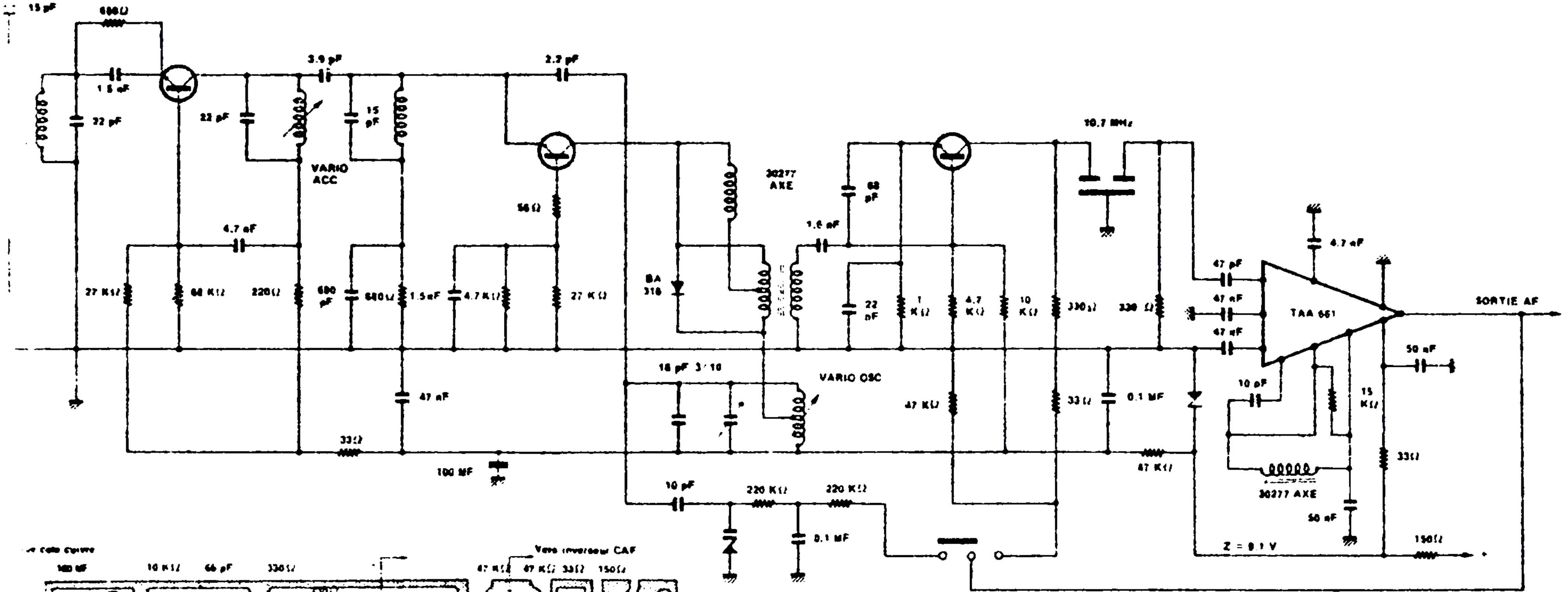


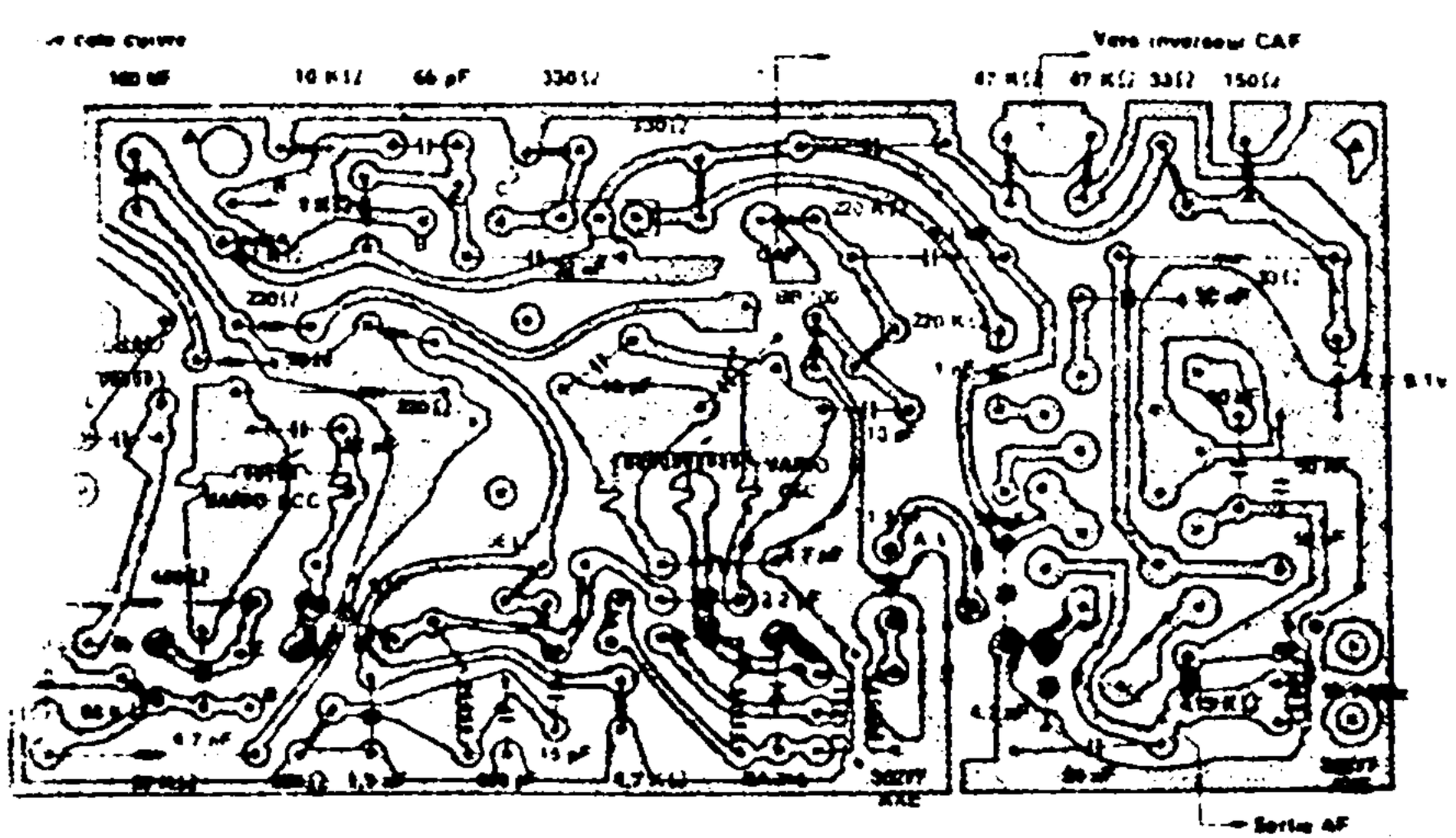


3 TRANSISTORS BF233 OU BF258

TUNNER FM RECEPTEURS AUTO RADIO AM.FM/LECTEUR DE CASSETTES

ARCHIEF DOCUMENTATIEDIENST NVHR

Met dank aan John Koster

Ned. Ver. v. Historie v/d Radio

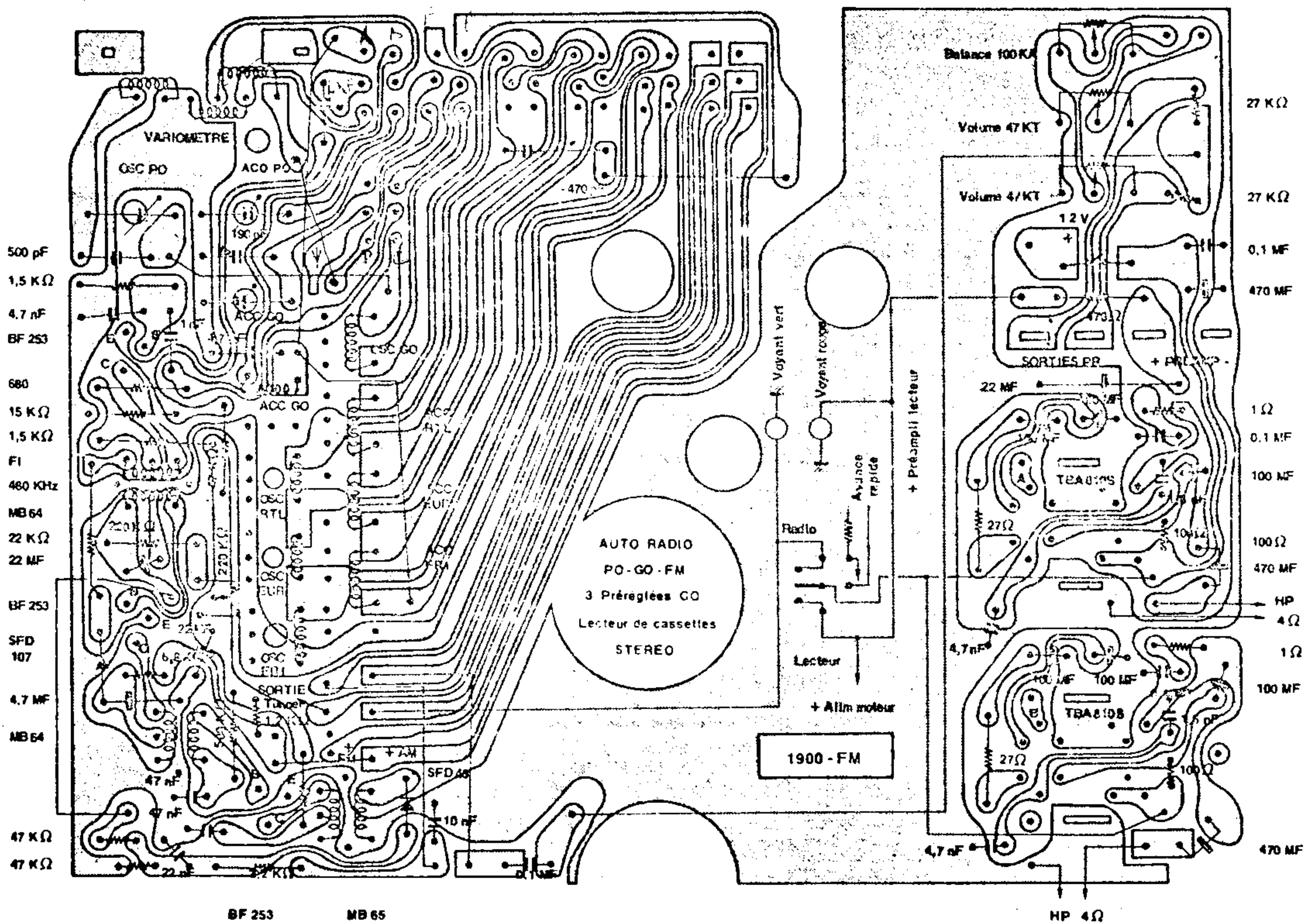

VARIOMETRE
OSC PO
ACO PO
ACC GO
OSC GO
OSC RTL
OSC EUR
OSC FM
SORTIE Tuner
SFD 48
+ AM
AUTO RADIO
PO - GO - FM
3 Préréglées GO
Lecteur de cassettes
STEREO
Voyant vert
Voyant rouge
Avance rapide
+ Préampli lecteur
Radio
Lecteur
+ Alim moteur
1900 - FM
Balance 100 KA
Volume 47 KT
Volume 47 KT
1 2 V
SORTIES PP
+ PREAMP -
TBA 810 S
TBA 810 S
500 pF
1,5 KΩ
4,7 nF
BF 253
680
15 KΩ
1,5 KΩ
FI
460 KHz
MB 64
22 KΩ
22 MF
BF 253
SFD 107
4,7 MF
MB 64
47 KΩ
47 KΩ
BF 253
MB 65
27 KΩ
27 KΩ
0,1 MF
470 MF
22 MF
1 Ω
0,1 MF
100 MF
100 Ω
470 MF
HP
4 Ω
1 Ω
100 MF
470 MF
HP 4 Ω