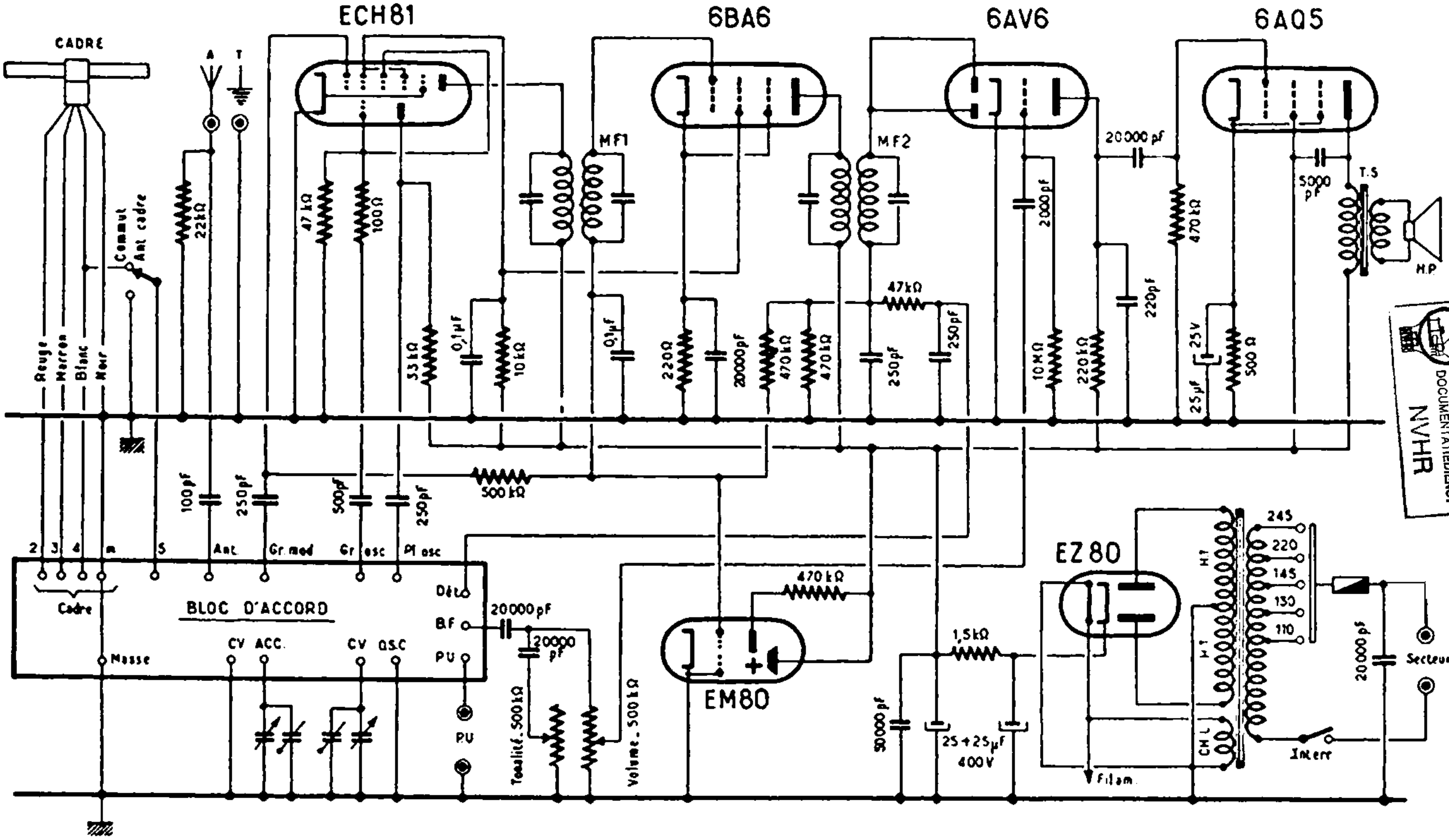
ECH81
6BA6
6AV6
6AQ5
CADRE
A
T
Commut
Ant cadre
Rouge
Marron
Blanc
Noir
22kΩ
47 kΩ
100Ω
33 kΩ
0,1µF
10 kΩ
MF1
MF2
220Ω
20000pF
470 kΩ
470 kΩ
47kΩ
250pF
250pF
2000pF
10 MΩ
220 kΩ
220pF
20000 pF
470 kΩ
25V
25µF
500 Ω
5000 pF
T.S
H.P
100pF
250pF
500pF
250pF
500 kΩ
2
3
4
m
S
Ant.
Gr. mod
Gr. osc
Pl. osc
Cadre
BLOC D'ACCORD
Masse
CV ACC.
CV OSC
Dét
BF
PU
PU
20000pF
20000 pF
Tonalité. 500kΩ
Volume. 500kΩ
470 kΩ
EM80
1,5kΩ
50000pF
25+25µF
400V
EZ80
Filam.
HT
HT
CHL
245
220
145
130
110
20000pF
Secteur
Interr
DOCUMENTATIEDIENST
NVHR