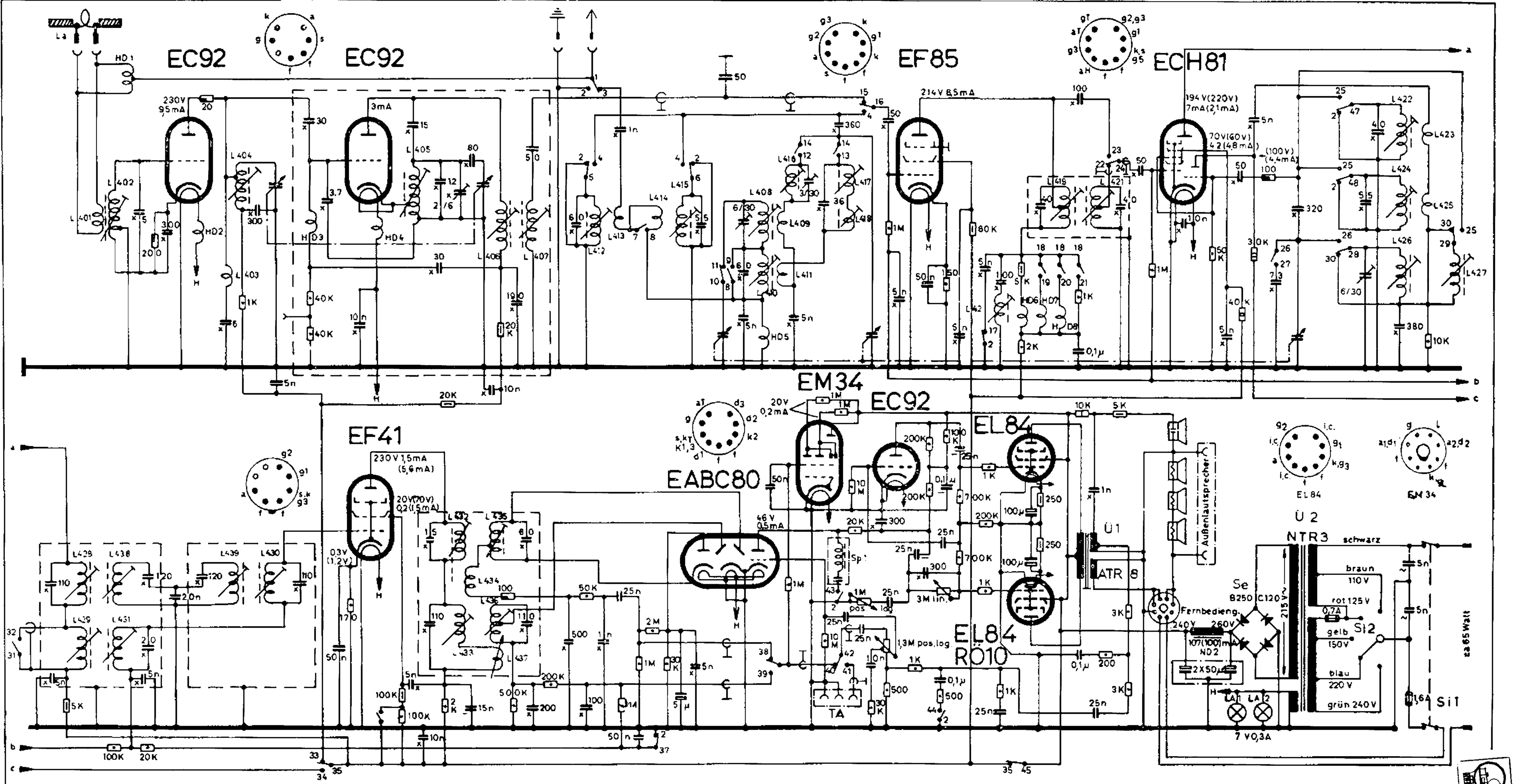

TA	LW	FA	MW	K2	K1	UK	
40 42 41	27 26		9 8	2 48 25	2 47 25	32 31	23 24 22
	30 29 25	11 10	30 28 26	18 20	18 19	36 35 46	34 35 33
35 45	2	21 18	2		8 7	43 2 17	44 2 37
	13 14	3 1 2	12 14	2 6 4	2 5 4	39 40 38	4 16 15

Schaltrichtung beim Drücken der Tasten.
UK-Taste gedrückt!

Belastung der Widerstände				
1/10	1/4	1/2	1	2 Watt

Prüfspannung der Kondensatoren		
	250 / 750 V	=
—	500 / 1500 V	—
~	500 / 1500 V	~
X	Keram.-Styrofl.-Kondensatoren	

Gezeichnete Schalterstellung UKW.
ZF bei AM 468 kHz und bei FM 10,7 MHz.
Werte gemessen auf Stellung UKW.
Werte in () für MW, Instrument 333 Ω/V
Spannungen gegen Masse auf 300 V Bereich.

Dieses Schaltbild darf nur mit unserer Genehmigung vervielfältigt werden!

OPTA „Rheingold"
5055 W 3D

Schaltbild 7/54

ARCHIEF DOCUMENTATIEDIENST NVHR

OPTA „Rheingold" 5055 W

EC92 EC92 EF85 ECH81 EF41 EM34 EABC80 EL12 ATR 6 NTR3

	LW	FA	MW	K2	K1	UK
42 41	27 26		9 8	2 48 25	2 47 25	32 31	23 24 22
	30 29 25	11 10	30 28 26	18 20	18 19	36 35 46	34 35 33
35 45	2	21 18	2		8 7	43 2 17	44 2 37
	13 14	3 1 2	12 14	2 6 4	2 5 4	39 40 38	4 16 15
O=	LW	FA	MW	K2	K1	UK	

Belastung der Widerstände: 1/10 1/4 1/2 1 2 Watt

Schaltrichtung beim Drücken der Tasten.
UK-Taste gedrückt!

Prüfspannung der Kondensatoren	
	250 / 750 V =
⎓	500 / 1500 V =
~	500 / 1500 V ~
X	Keram - Styrofl. - Kondensatoren

Gezeichnete Schalterstellung UKW, ZF bei AM 468 kHz und bei FM 10,7 MHz
Werte gemessen auf Stellung UKW,
Werte in ( ) für MW, Instrument 333 Ω/V
Spannungen gegen Masse auf 300 V
Bereich

Dieses Schaltbild darf nur mit unserer Genehmigung vervielfältigt werden!

fea