ACHTUNG! Dieses Schaltbild darf ohne unsere Genehmigung nicht vervielfältigt werd.

Anderungen vorbehalten!

Compliments Eckhard Kull

ARCHIEF DOCUMENTATIEDIENST NVHR

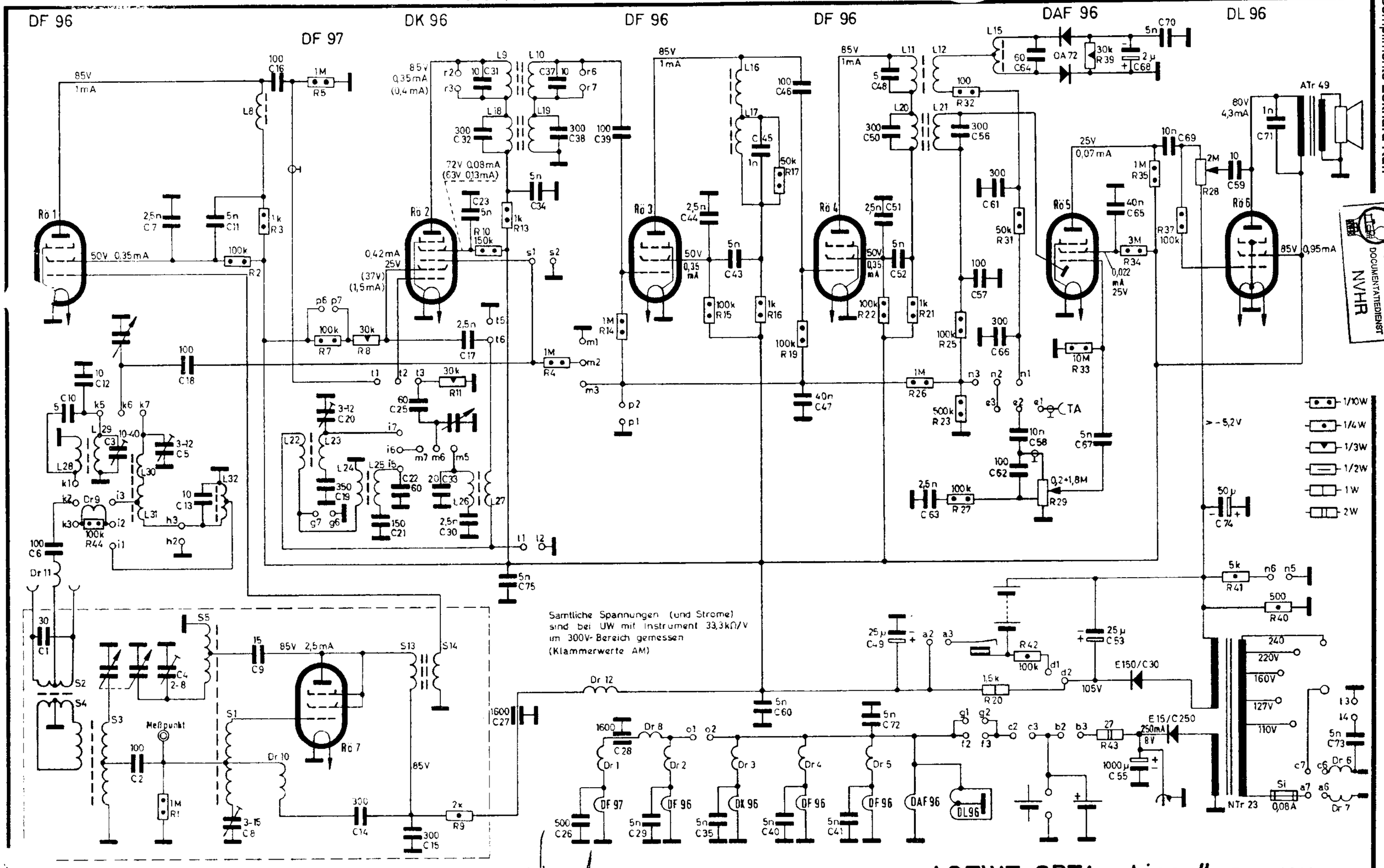

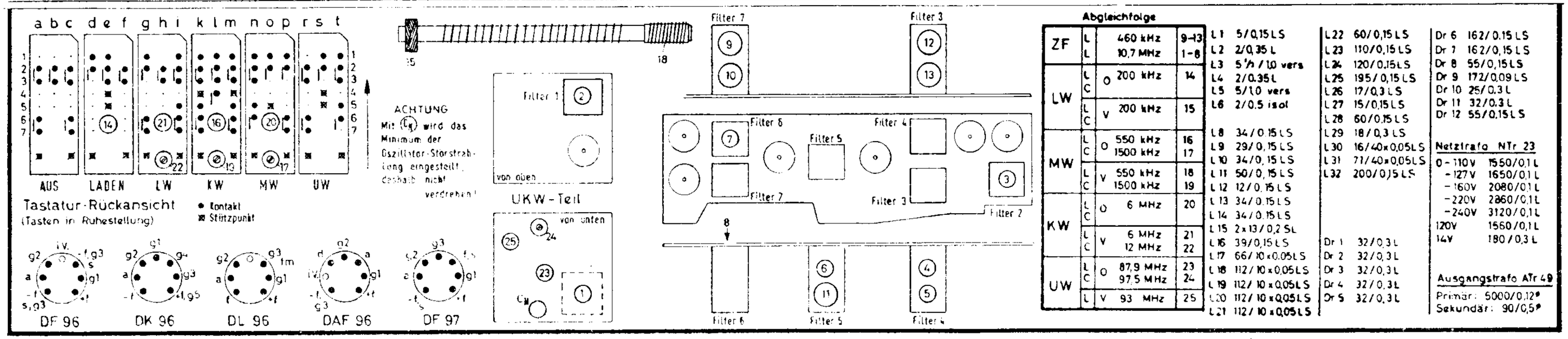

Abgleichfolge

ZF	L		460 kHz	9–13
	L		10,7 MHz	1–8
LW	L	O	200 kHz	14
	C			
	L	V	200 kHz	15
	C			
MW	L	O	550 kHz	16
	C		1500 kHz	17
	L	V	550 kHz	18
	C		1500 kHz	19
KW	L	O	6 MHz	20
	C			
	L	V	6 MHz	21
	C		12 MHz	22
UW	L	O	87,9 MHz	23
	C		97,5 MHz	24
	L	V	93 MHz	25

L1 5/0,15 LS
L2 2/0,35 L
L3 5½/1,0 vers
L4 2/0,35 L
L5 5/1,0 vers
L6 2/0,5 isol
L8 34/0,15 LS
L9 29/0,15 LS
L10 34/0,15 LS
L11 50/0,15 LS
L12 12/0,15 LS
L13 34/0,15 LS
L14 34/0,15 LS
L15 2×13/0,2 SL
L16 39/0,15 LS
L17 66/10×0,05 LS
L18 112/10×0,05 LS
L19 112/10×0,05 LS
L20 112/10×0,05 LS
L21 112/10×0,05 LS
L22 60/0,15 LS
L23 110/0,15 LS
L24 120/0,15 LS
L25 195/0,15 LS
L26 17/0,3 LS
L27 15/0,15 LS
L28 60/0,15 LS
L29 18/0,3 LS
L30 16/40×0,05 LS
L31 71/40×0,05 LS
L32 200/0,15 LS

Dr 1 32/0,3 L
Dr 2 32/0,3 L
Dr 3 32/0,3 L
Dr 4 32/0,3 L
Dr 5 32/0,3 L
Dr 6 162/0,15 LS
Dr 7 162/0,15 LS
Dr 8 55/0,15 LS
Dr 9 172/0,09 LS
Dr 10 25/0,3 L
Dr 11 32/0,3 L
Dr 12 55/0,15 LS

Netztrafo NTr 23

0–110V	1550/0,1 L
–127V	1650/0,1 L
–160V	2080/0,1 L
–220V	2860/0,1 L
–240V	3120/0,1 L
120V	1560/0,1 L
14V	180/0,3 L

Ausgangstrafo ATr 49

Primär: 5000/0,12Ø
Sekundär: 90/0,5Ø