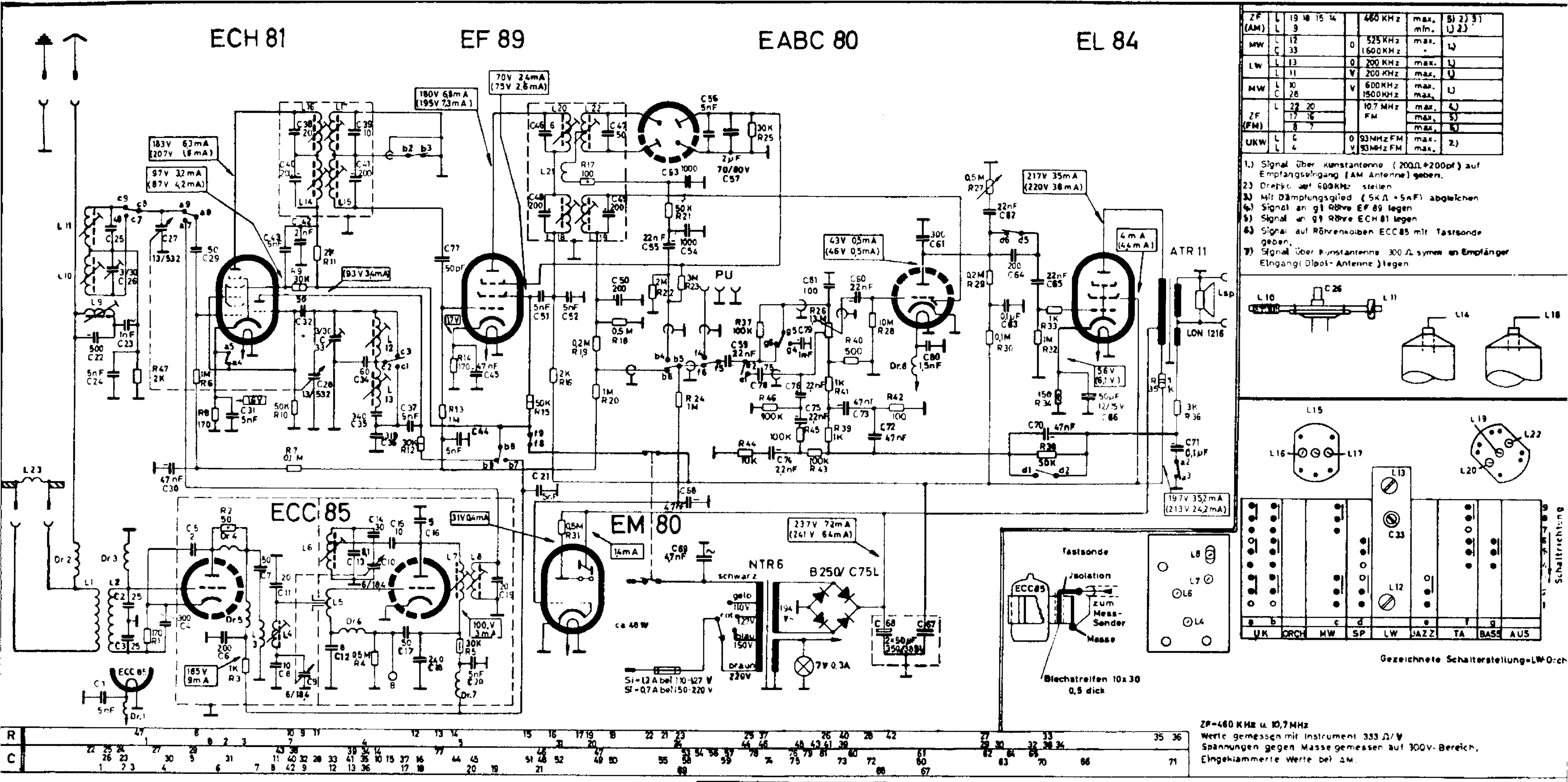


| | | | | | | |
|---|---|---|---|---|---|---|
| ZF (AM) | L<br>L | 19 18 15 14<br>9 | | 460 KHz | max.<br>min. | 5) 2) 3)<br>1) 2) |
| MW | L<br>C | 12<br>33 | 0 | 525 KHz<br>1600 KHz | max.<br>- | 1.) |
| LW | L | 13 | 0 | 200 KHz | max. | 1.) |
| | L | 11 | V | 200 KHz | max. | 1.) |
| MW | L<br>C | 10<br>26 | V | 600 KHz<br>1500 KHz | max.<br>max. | 1.) |
| ZF (FM) | L | 22 20<br>17 16<br>8 7 | | 10.7 MHz FM | max.<br>max.<br>max. | 4.)<br>5)<br>6) |
| UKW | L<br>L | 6<br>4 | 0<br>V | 93 MHz FM<br>93 MHz FM | max.<br>max. | 7.) |

1.) Signal über Kunstantenne (200Ω+200pf) auf Empfangseingang (AM Antenne) geben.
2.) Drehko auf 600 KHz stellen
3.) Mit Dämpfungsglied (5KΩ + 5nF) abgleichen
4.) Signal an g1 Röhre EF 89 legen
5.) Signal an g1 Röhre ECH 81 legen
6.) Signal auf Röhrenkolben ECC 85 mit Tastsonde geben.
7.) Signal über Kunstantenne 300 Ω symm an Empfänger Eingang (Dipol-Antenne) legen

ZF=460 KHz u. 10,7 MHz
Werte gemessen mit Instrument 333 Ω/V
Spannungen gegen Masse gemessen auf 300V-Bereich.
Eingeklammerte Werte bei AM.

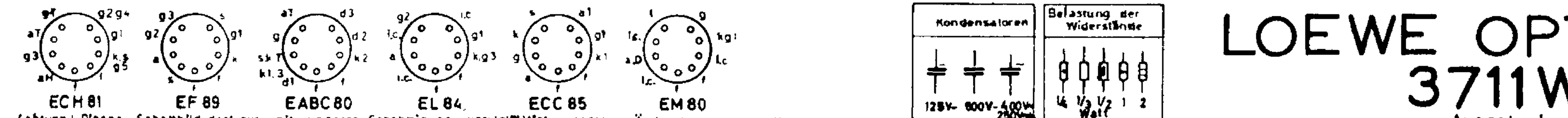


Achtung! Dieses Schaltbild darf nur mit unserer Genehmigung vervielfältigt werden; Änderungen vorbehalten;

# LOEWE OPTA „Bella Luxus" 3711W

Ausgabe 1

16.1.58 gez.