ACHTUNG! Dieses Schaltbild darf ohne unsere Genehmigung nicht vervielfältigt werden.

Änderungen vorbehalten.

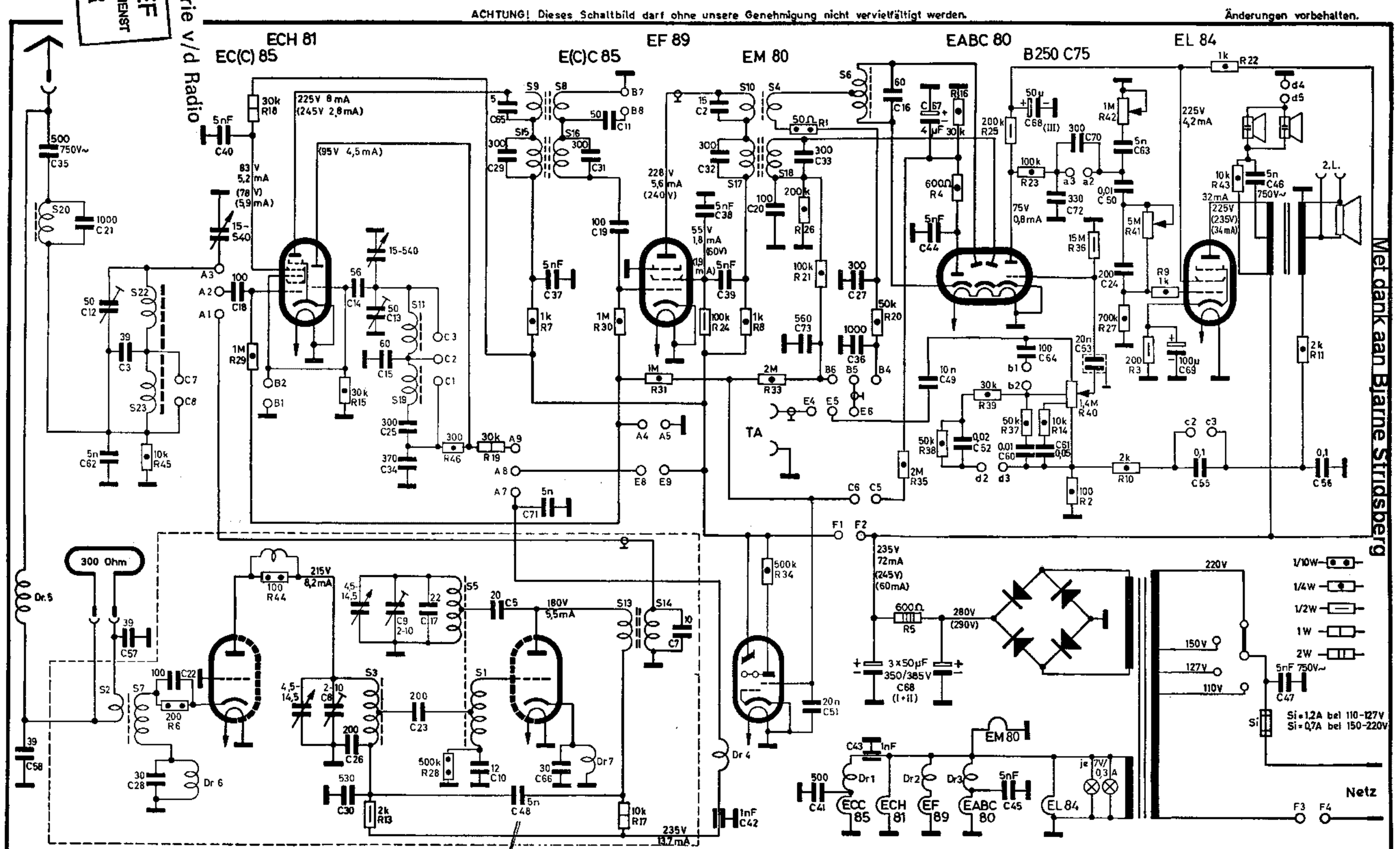

Met dank aan Bjarne Stridsberg

C 58 35, 21,12 62 3,57,28,22 40 18 8 26,30,14,13,15,9,25,23,17 10 5,65,29,48,71,37,66 31 11 19 10 38,2,32,42,39 20 73 33,51,41 27,36,43,68,16 67,44,49,52 45,64,60 70 61,53 63,50,24,72 69 55 46 47 56

R 45 6 18,29 44 15 13 28 19 7 30,17 31 24 8 33,34,1,26,21 20 35,5,38 16,4 39 ,25,23,37,14,40,2,36 42,27 10 41 3 9 22 43 11

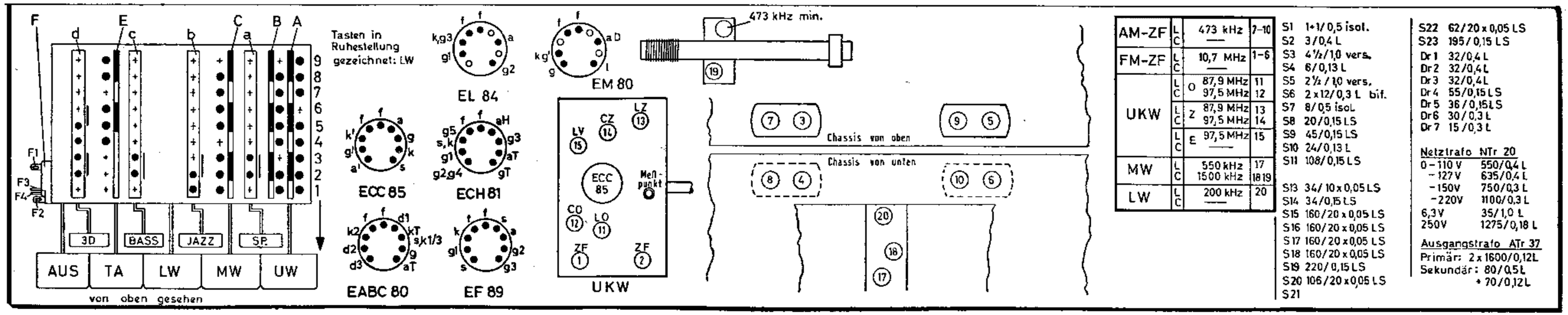

AM-ZF	L		473 kHz	7-10
	C		—	
FM-ZF	L		10,7 MHz	1-6
	C		—	
UKW	L	O	87,9 MHz	11
	C		97,5 MHz	12
	L	Z	87,9 MHz	13
	C		97,5 MHz	14
	L	E	97,5 MHz	15
	C		—	
MW	L		550 kHz	17
	C		1500 kHz	18 19
LW	L		200 kHz	20
	C		—	

S1 1+1/0,5 isol.
S2 3/0,4 L
S3 4½/1,0 vers.
S4 6/0,13 L
S5 2½/1,0 vers.
S6 2x12/0,3 L bif.
S7 8/0,5 isol.
S8 20/0,15 LS
S9 45/0,15 LS
S10 24/0,13 L
S11 108/0,15 LS
S13 34/10x0,05 LS
S14 34/0,15 LS
S15 160/20x0,05 LS
S16 160/20x0,05 LS
S17 160/20x0,05 LS
S18 160/20x0,05 LS
S19 220/0,15 LS
S20 106/20x0,05 LS
S21
S22 62/20x0,05 LS
S23 195/0,15 LS
Dr1 32/0,4 L
Dr2 32/0,4 L
Dr3 32/0,4 L
Dr4 55/0,15 LS
Dr5 36/0,15 LS
Dr6 30/0,3 L
Dr7 15/0,3 L

Netztrafo NTr 20

0-110 V	550/0,4 L
-127 V	635/0,4 L
-150V	750/0,3 L
-220V	1100/0,3 L
6,3V	35/1,0 L
250V	1275/0,18 L

Ausgangstrafo ATr 37
Primär: 2x1600/0,12L
Sekundär: 80/0,5L
+70/0,12L