Met dank aan Bjarne Stridsberg

Ned. Ver. v. Historie v/d Radio

Rundfunkteil Optimat 1640
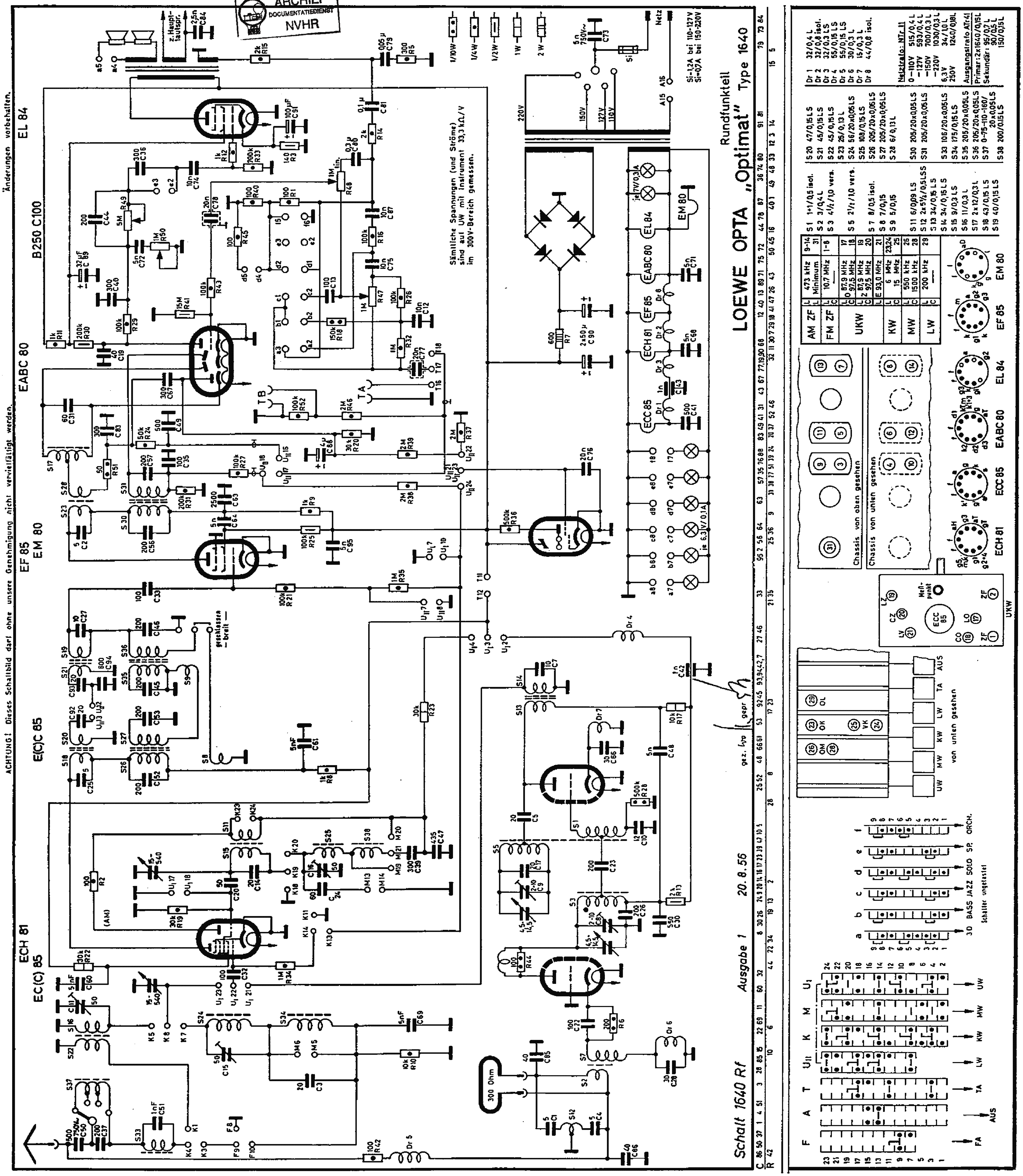
ARCHIEF
DOCUMENTATIEDIENST
NVHR