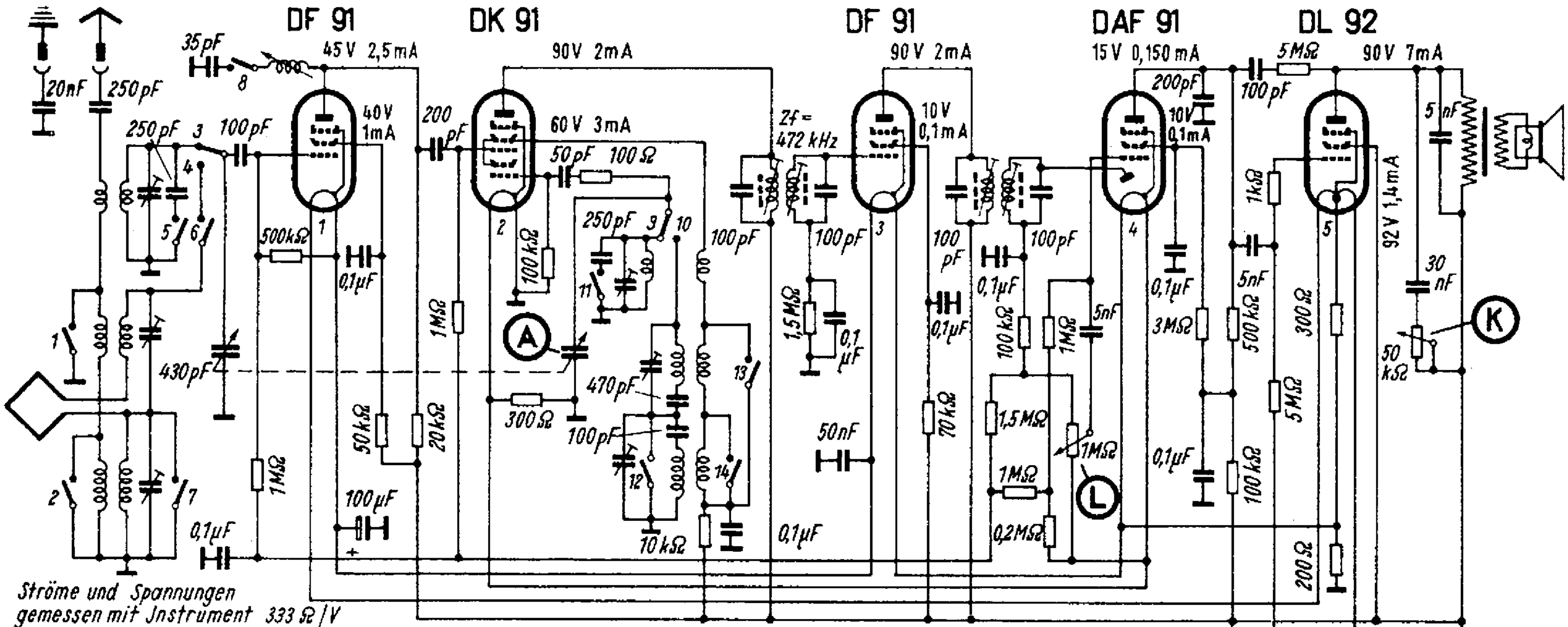

Wellenbereich m		1	2	3	4	5	6	7	8	9	10	11	12	13	14
K_1	20... 40 m	•		•					•	•				•	
K_2	37... 52 m	•		•		•		•	•	•		•		•	
M	185... 585 m		•		•		•	•			•		•		•
L	850... 2000 m				•		•		•		•				

Abgleich	
K_1 / K_2	K_1 und K_2 : 6,8 MHz : 8,2, 13,6 MHz : 7,1
M	593 kHz : 10,4; 1546 kHz : 9,3
L	160 kHz : 12,6; 300 kHz : 11,5
Zf = 472 kHz ; Reihenfolge : Kreise 4, 3, 2, 1	

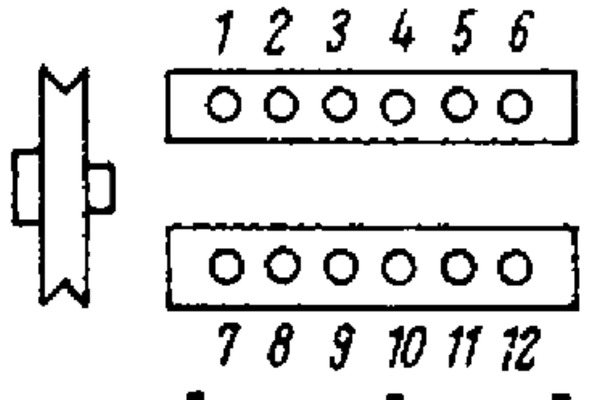

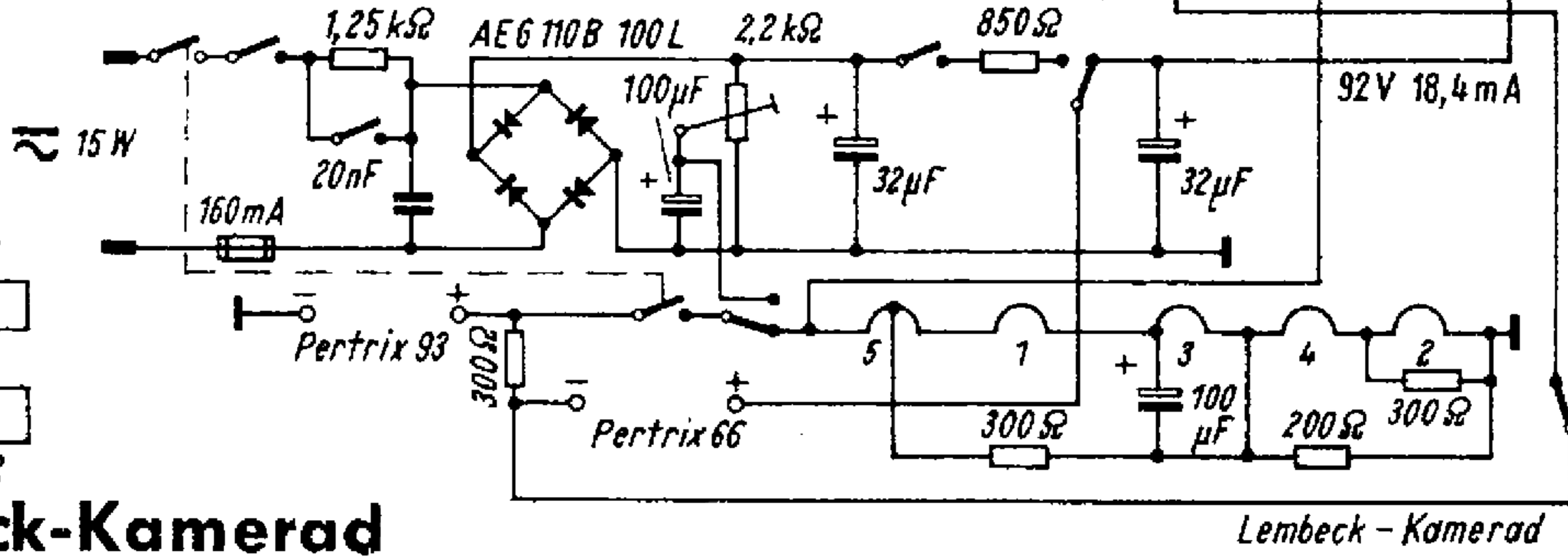

Lembeck-Kamerad

Lembeck – Kamerad

Compliments of Eckhard Kull
ARCHIEF DOCUMENTATIEDIENST NVHR