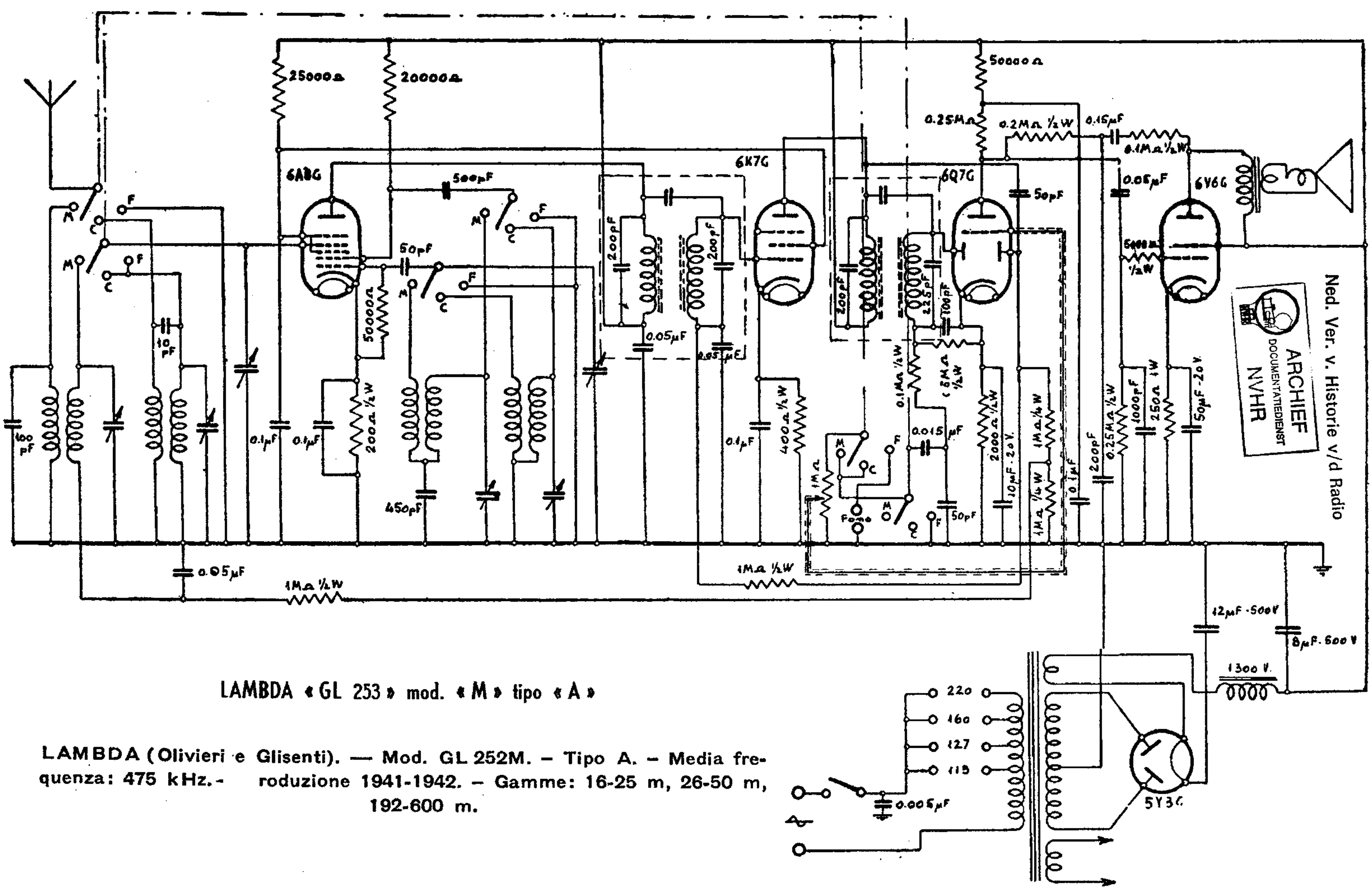

LAMBDA « GL 253 » mod. « M » tipo « A »

LAMBDA (Olivieri e Glisenti). — Mod. GL 252M. – Tipo A. – Media frequenza: 475 kHz.- roduzione 1941-1942. – Gamme: 16-25 m, 26-50 m, 192-600 m.

Ned. Ver. v. Historie v/d Radio
ARCHIEF DOCUMENTATIEDIENST NVHR