ARCHIEF
DOCUMENTATIEDIENST
NVHR

Compliments Eckhard Kull

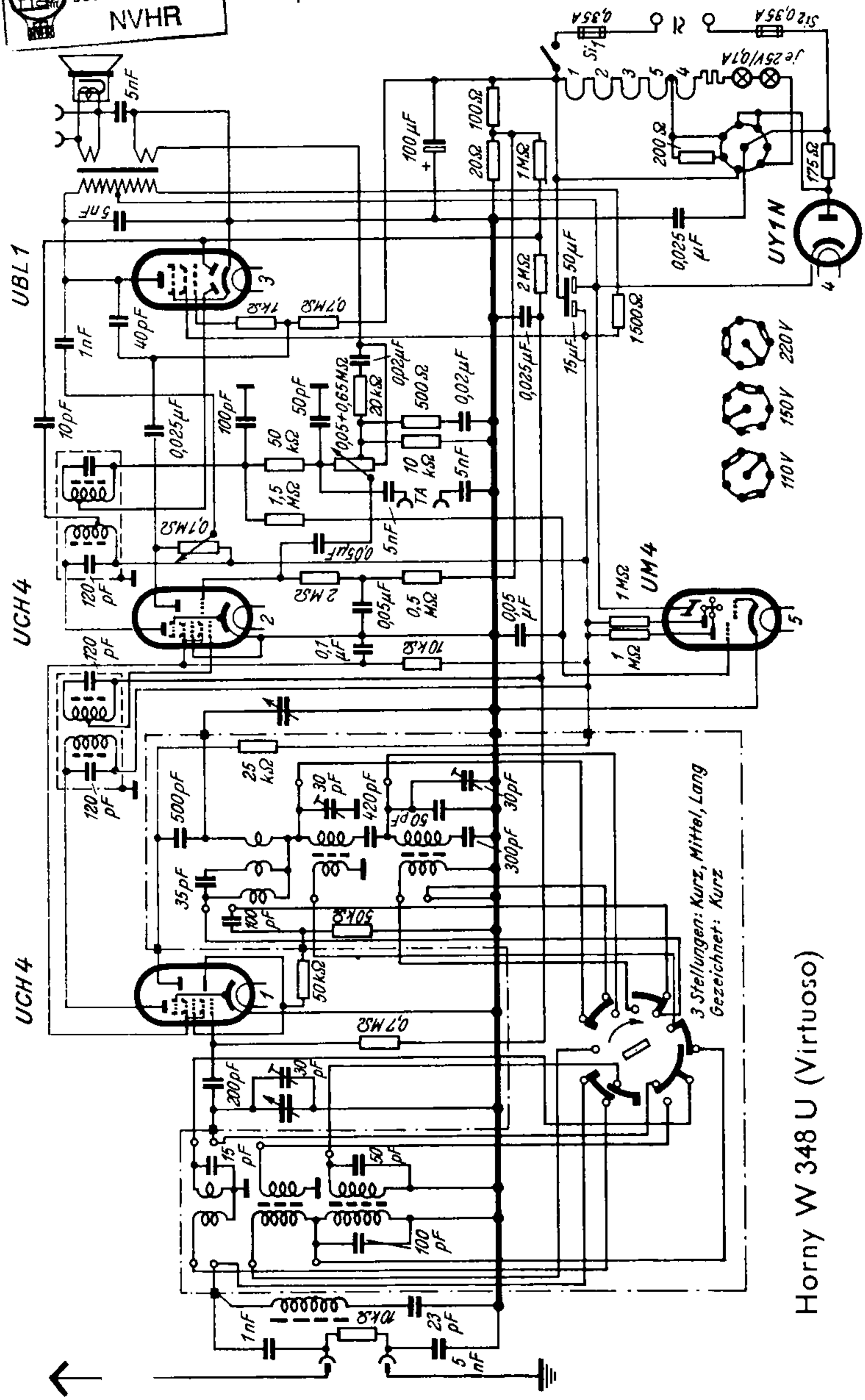

Horny W 348 U (Virtuoso)