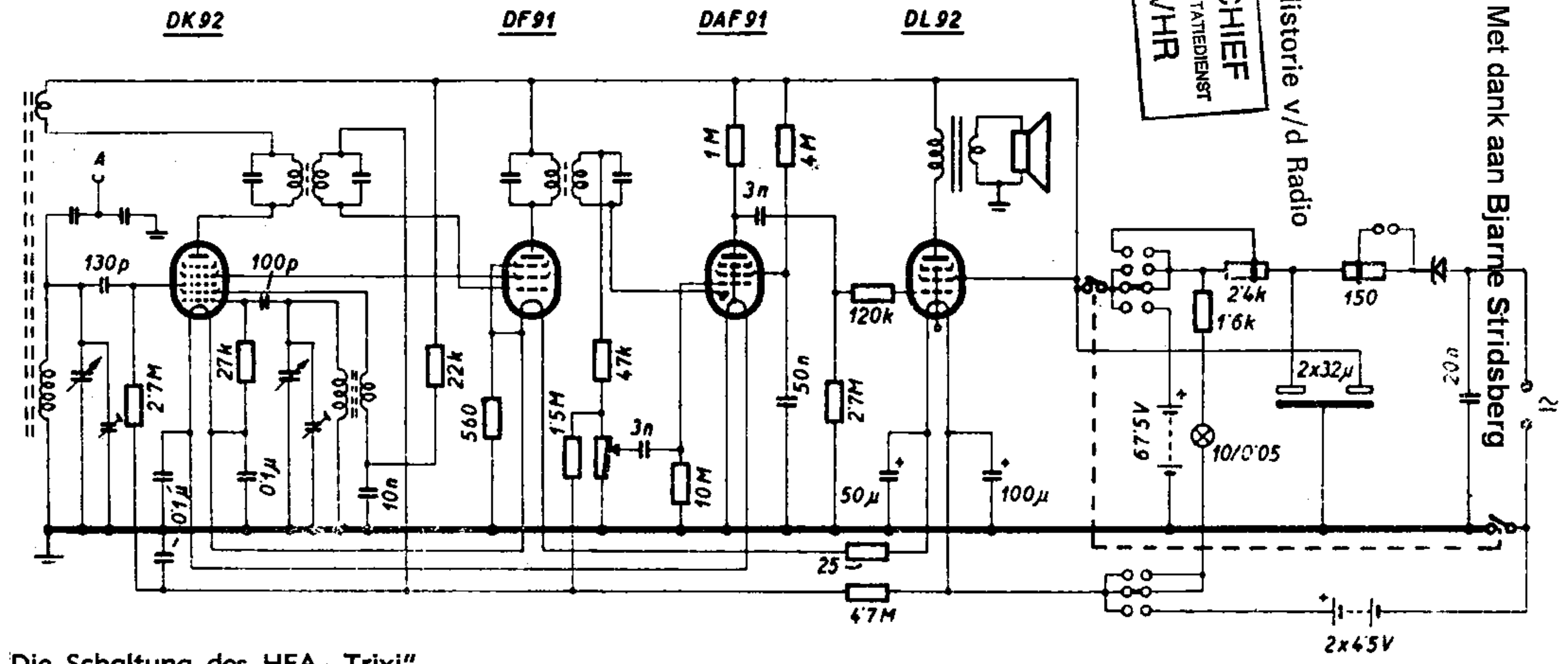

Die Schaltung des HEA-„Trixi"

gez. Schalterstellung: 220 V ≈