ARCHIEF DOCUMENTATIEDIENST NVHR
ECC 85 6,3V 0,435A
ECH 81 6,3V 0,3A
EF 89 6,3V 0,2A
EM 87 6,3V 0,3A
UKW-Antenne kpl. 2241-018
F I 7207-348
F II 7207-328
TB 1+2=TB Aufnahme
5/3+2=TB Wiedergabe
TA 1/5/3+2=TA Wiedergabe
Sicherungen:
110/125V 0,6 A träge
220V 0,3 A träge
Netz 110...220 V~
ca. 55 W
Wellenbereiche
LW 145.....350kHz
MW 510.....1620kHz
KW 5,9.....16MHz
UKW87.....104MHz
FM-Spulensatz Nr. 7435-053 ZF=10,7 MHz
AM-Spulensatz Nr. 7415-128.99 ZF=460 kHz
Spannungen mit GRUNDIG-Röhrenvoltmeter gemessen.
Meßwerte gelten bei MW UKW ohne Signal an der Antenne
Änderungen vorbehalten
Aus TA LW MW KW UKW
Stützpunkt
Beispiel 12 k
Schaltrichtung
gezeichnete Stellung; Gerät „Aus"
Papier
Styrofl
Kerami
F I. C: 1, 3, 4, 2,
F II C: 3, 1, 4, 2,
C: 11, 12, 67, 301, 302, 68, 303, 21, 304, 13, 306, 307, 308, 308, 311, 309, 316, 312, 15, 14, 313, 314, 315, 317, 10, 16, 22, 28, 17, 18, 19, 29, 24, 25, 23, 26, 27, 318, 31, 32, 40, 33, 34, 35, 38, 42, 43, 44, 41, 45, 47, 48, 49,
R: 301, 302, 305, 303, 306, 11, 304, 305, 306, 307, 12, 13, 48, 14, 15, 49, 20, 16, 17, 18, 19, 24, 21, 22, 23, 25, 27, 26, 28, 29, 46, 30,

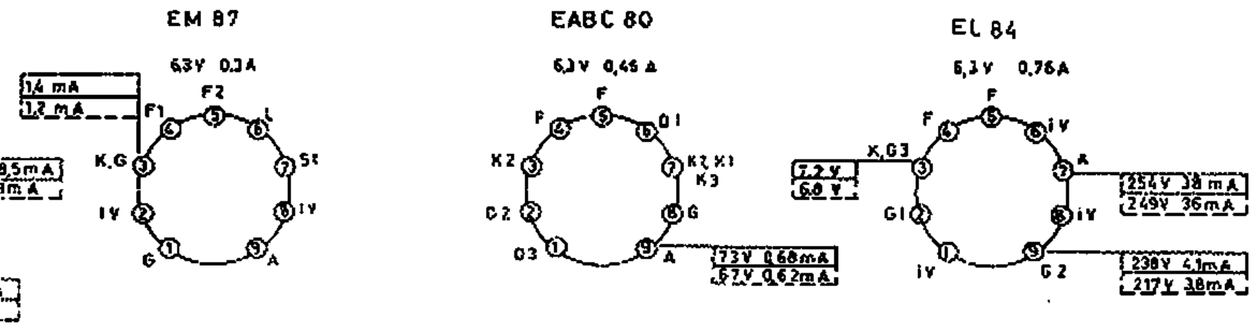

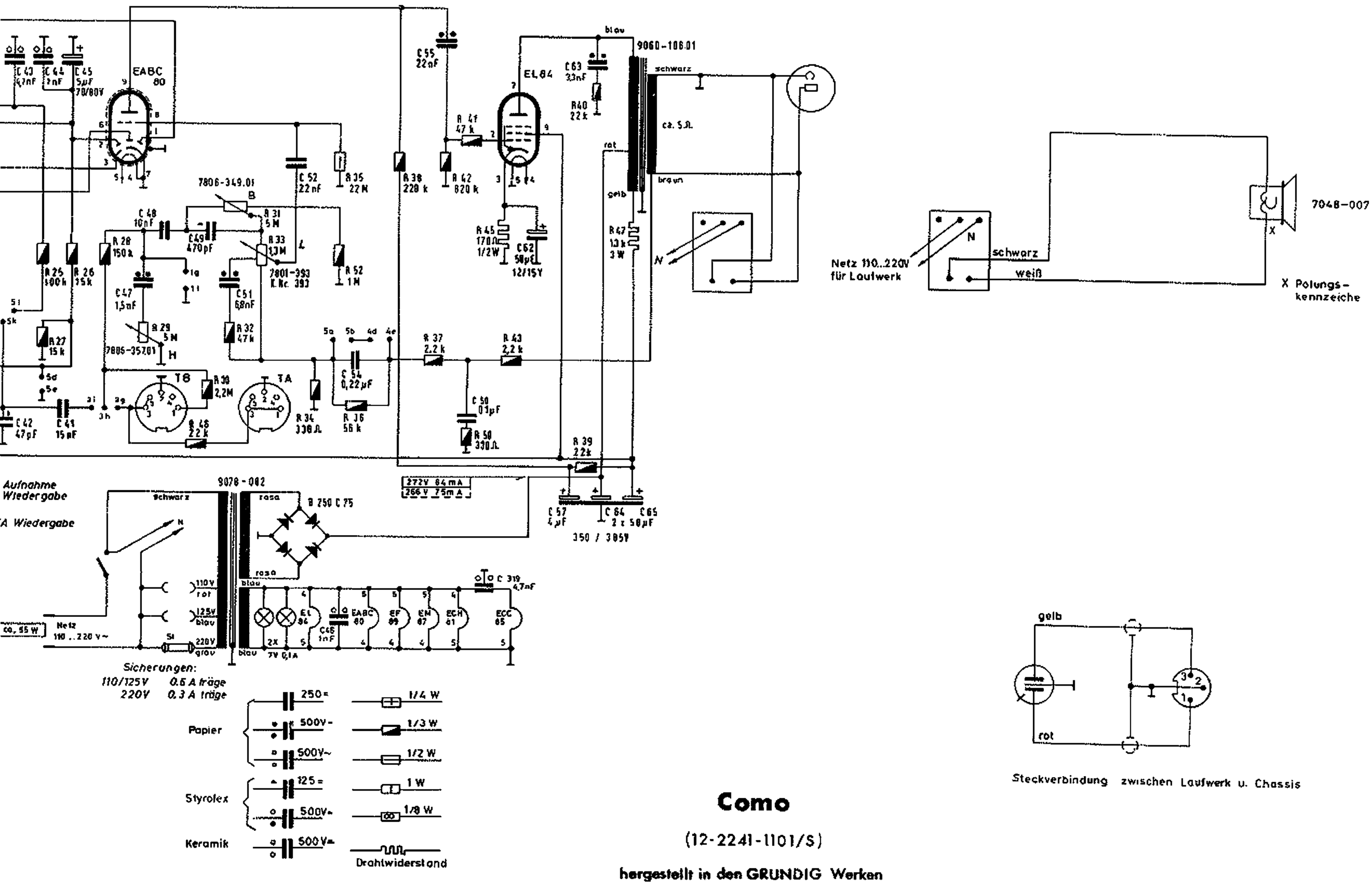

Steckverbindung zwischen Laufwerk u. Chassis

Como

(12-2241-1101/S)

hergestellt in den GRUNDIG Werken

29562He

43, 44, 41, 45, 47, 48, 49, 51, 52, 46, 54, 55, 58, 319, 62, 57, 63, 64, 65,
25, 27, 26, 28, 29, 46, 30, 31, 32, 33, 34, 35, 36, 52, 38, 37, 42, 41, 50, 45, 43, 39, 40, 47,