# Grundig 8050, Musikschrank

Ned. Ver. v. Historie v/d Radio

ARCHIEF
DOCUMENTATIEDIENST
NVHR

(1.Teil des Schaltbildes)

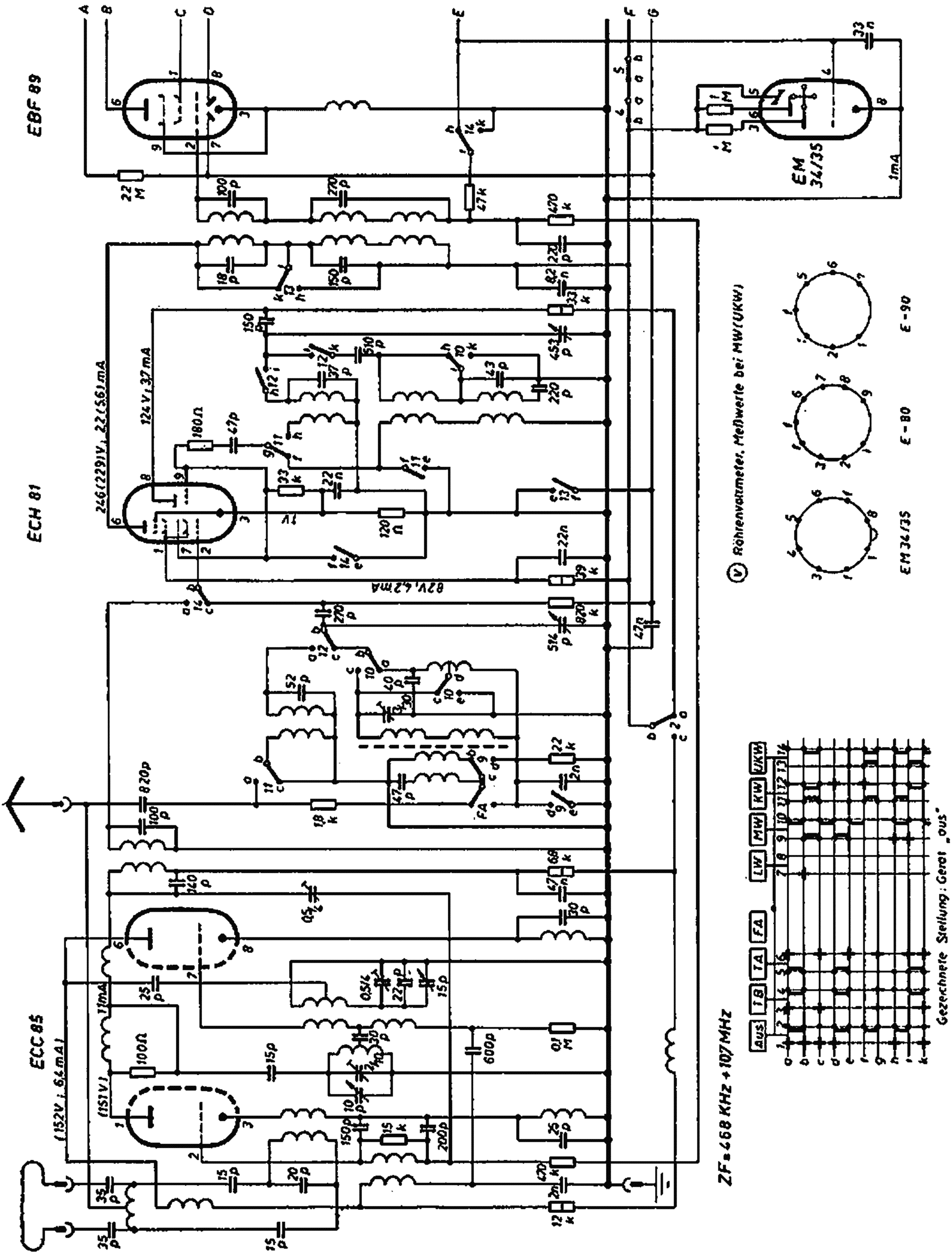

# Grundig 8050, Musikschrank

(2.Teil des Schaltbildes)