Grundig 7062 W/3D, Musikschrank

Ned. Ver. v. Historie v/d Radio

ARCHIEF
DOCUMENTATIEDIENST
NVHR

(1.Teil des Schaltbildes)

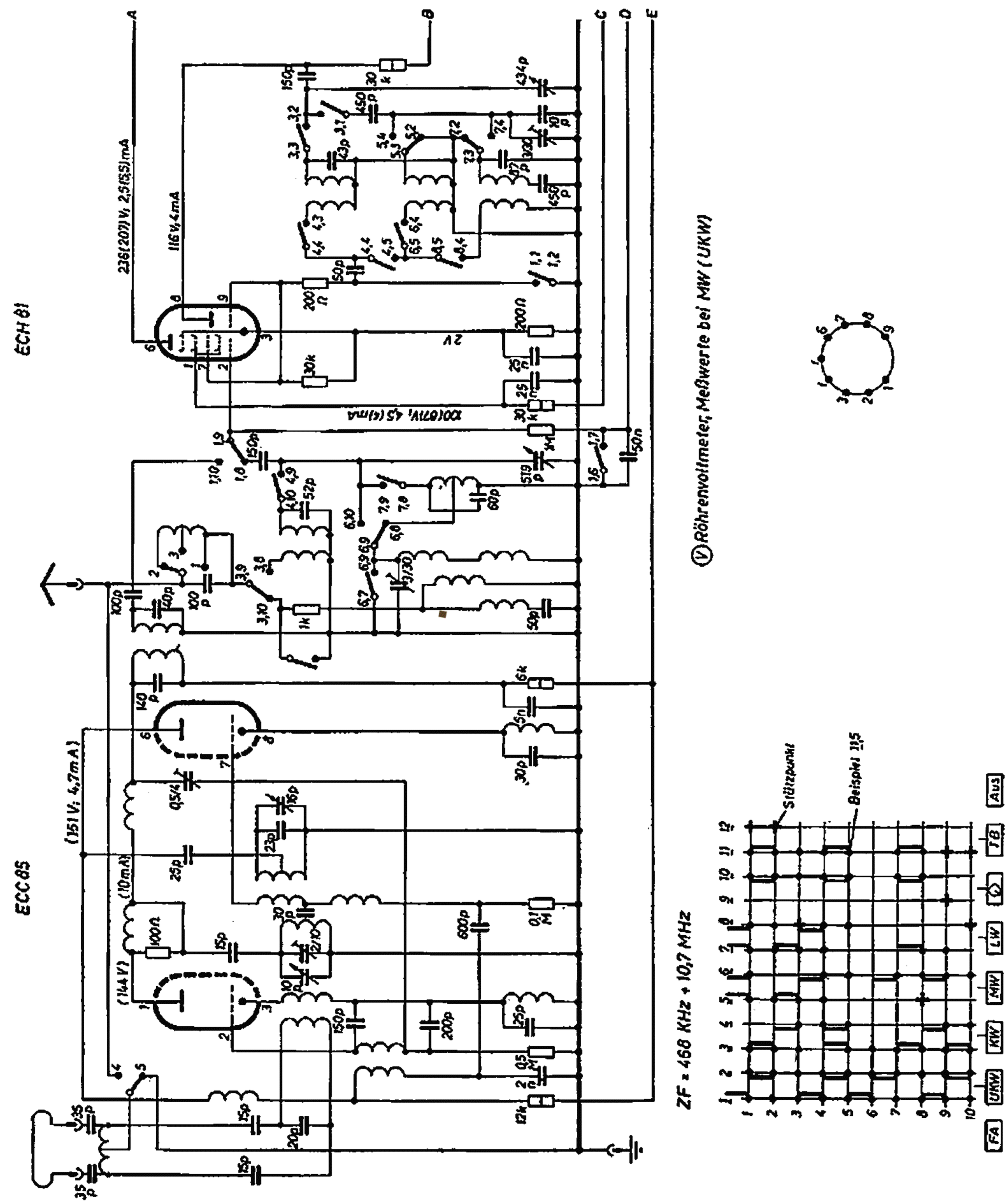

Grundig 7062 W/3D, Musikschrank
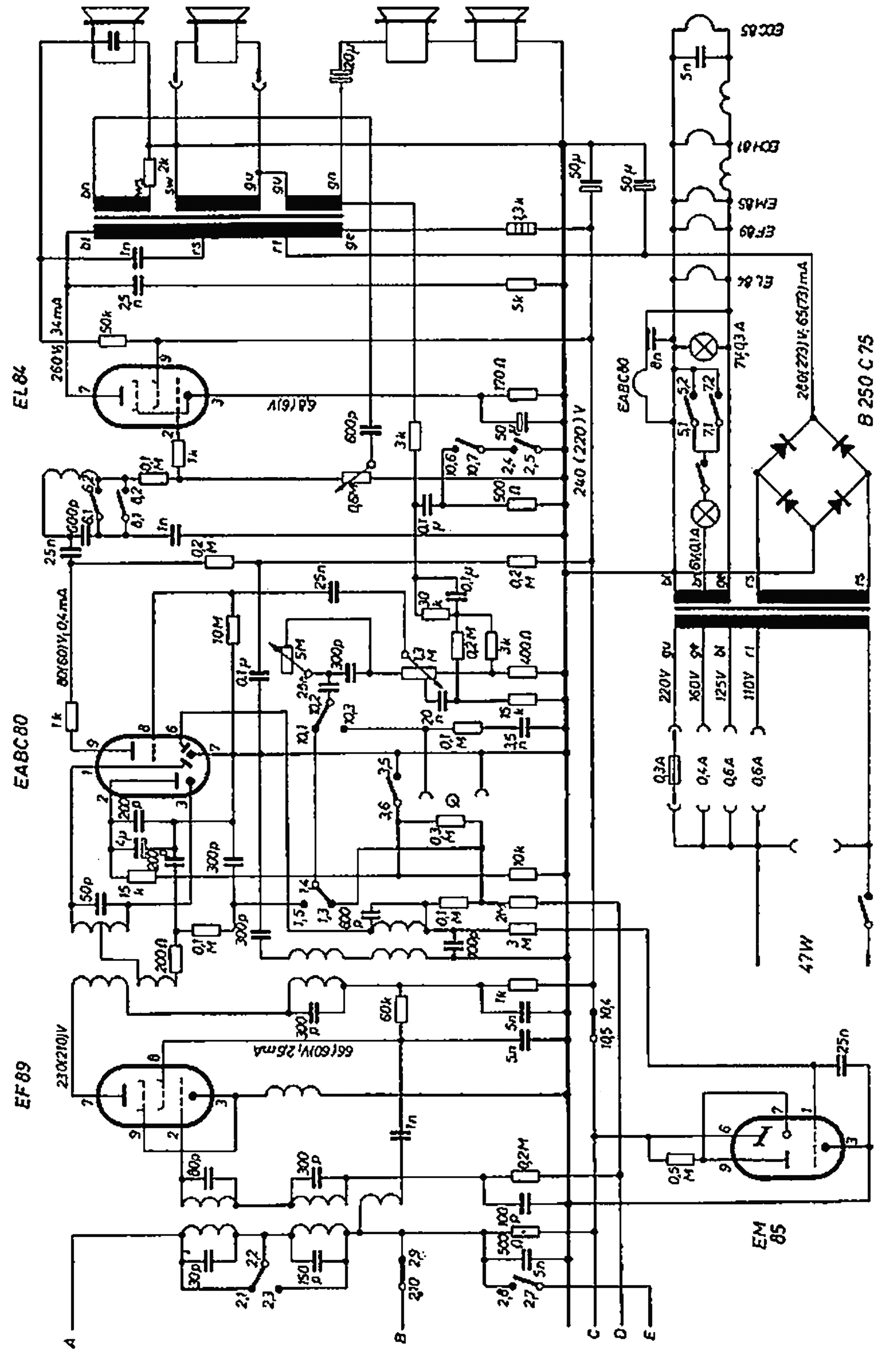
(2.Teil des Schaltbildes)