ECC85

ECH81

(215V; 6,5mA)

(180V; 4,6mA)

245 (215)V; 2(7)mA

115 V; 3,8mA

70(80)V; 4,7(3,9)mA

1,5 V

180 Ω

Ferrit-Ant.

Außen-Ant.

ZF = 468 KHz + 10 7 MHz

(V) 833 Ω/V (Klammerwerte bei UKW)

ARCHIEF
DOCUMENTATIEDIENST
NVHR

Emud Superior W

	1	2	3	4	5	6	7	8	9	10	11	12	13	14	15	16	17	18	19	20	21	22	23	24	25	26
U		X		X		X	X		X		X		X		X		X		X			X		X	X	
K	X			X		X		X		X		X			X	X	X	X		X	X	X	X		X	
M		X	X			X		X		X			X	X			X	X		X		X	X		X	
L		X		X	X			X		X			X		X	X		X		X		X	X		X	
D		X		X		X		X		X			X		X		X	X		X	X		X			X

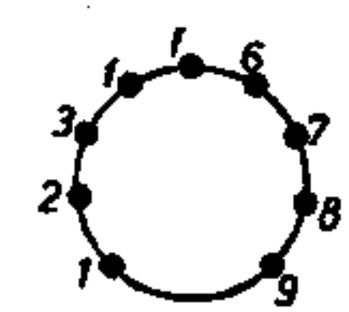

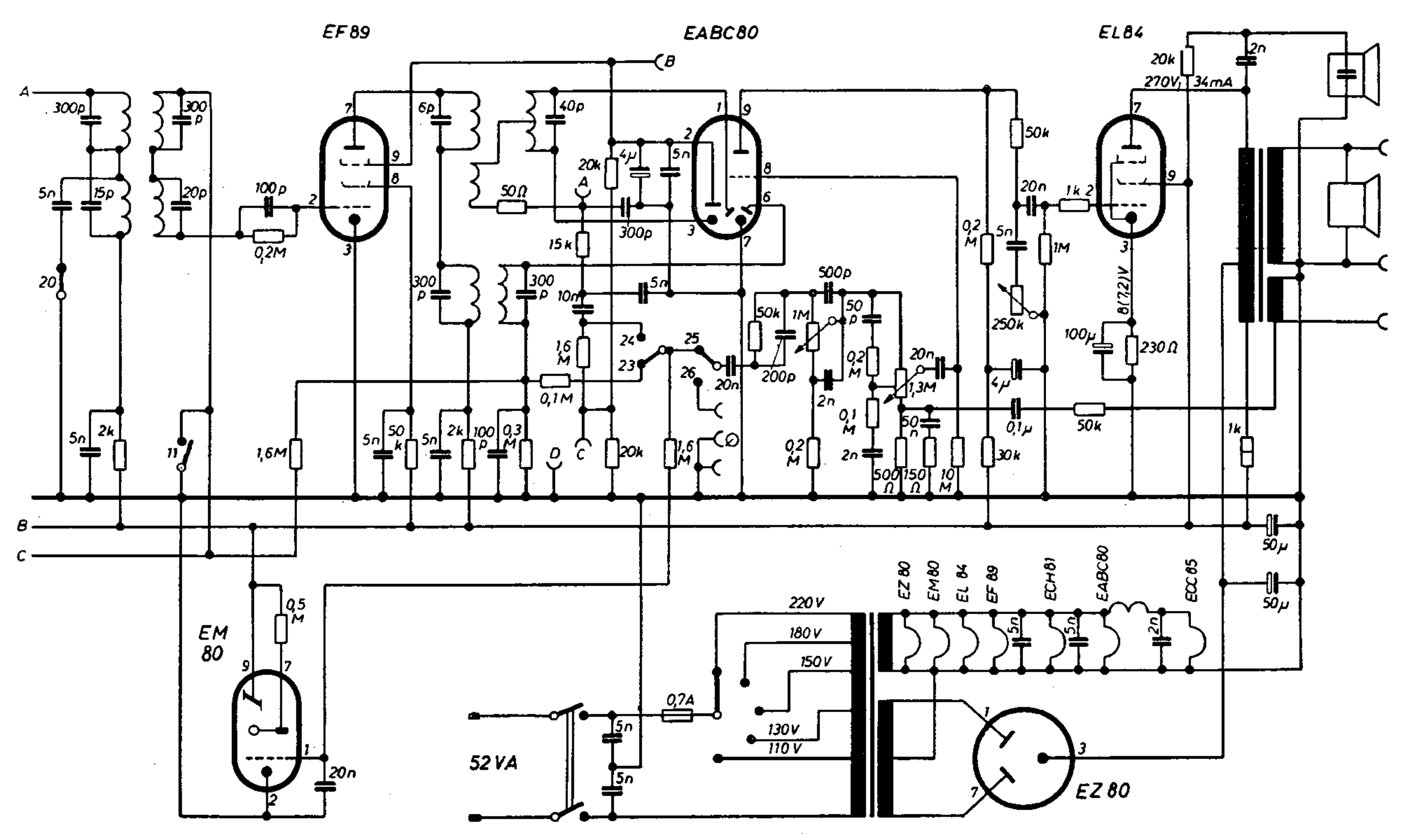
EF89
EABC80
EL84
EM 80
EZ 80
52 VA
220 V
180 V
150 V
130 V
110 V
0,7A
270V
34mA
8(7,2)V
EZ 80
EM80
EL 84
EF 89
ECH81
EABC80
ECC 85