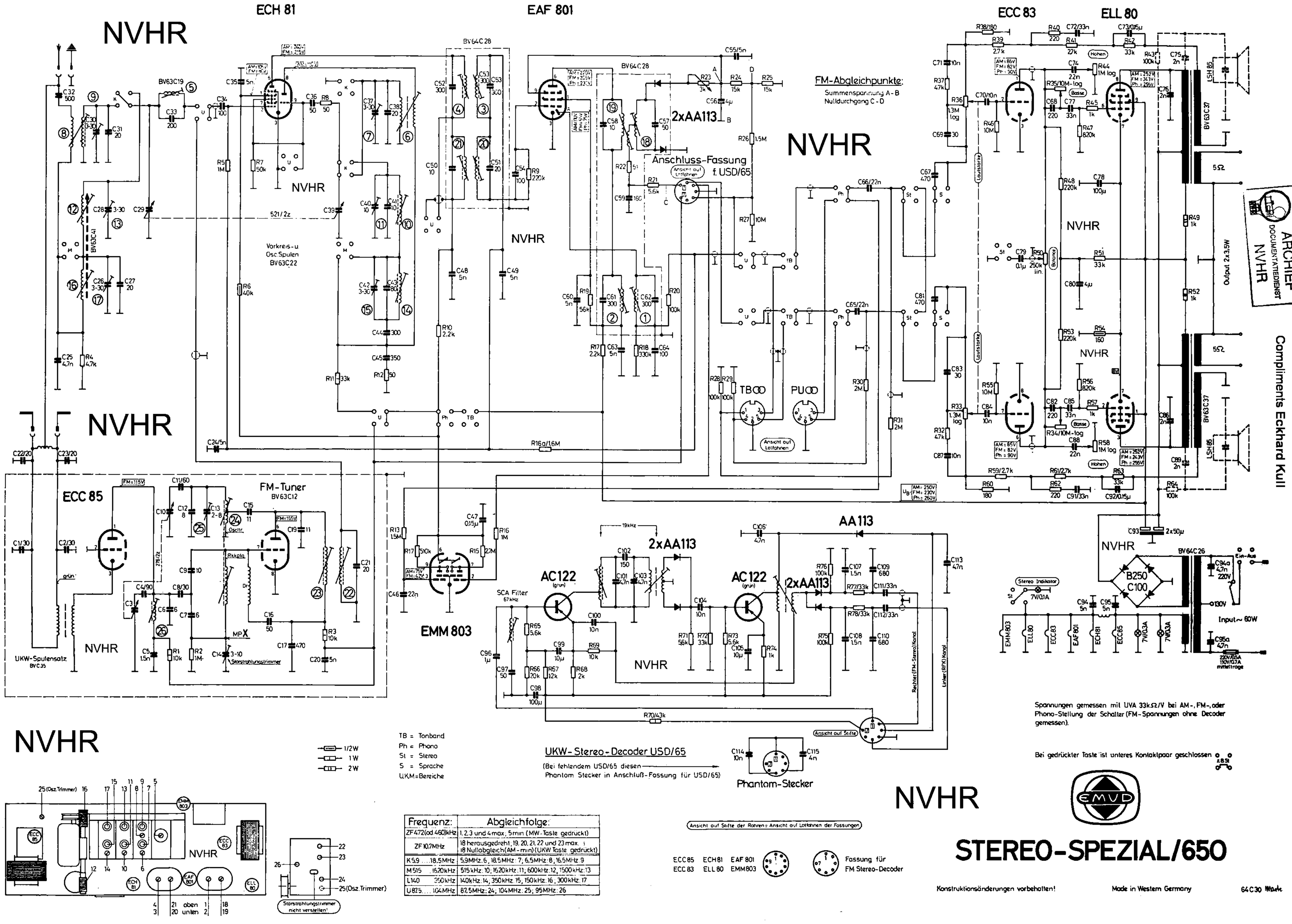

Frequenz:	Abgleichfolge:
ZF 472 (od. 460) kHz	1, 2, 3 und 4 max; 5 min (MW-Taste gedrückt)
ZF 10,7 MHz	18 herausgedreht; 19, 20, 21, 22 und 23 max. 18 Nullabgleich (AM-min) (UKW Taste gedrückt)
K 5,9 ... 18,5 MHz	5,9 MHz: 6, 18,5 MHz: 7; 6,5 MHz: 8; 16,5 MHz: 9
M 515 ... 1620 kHz	515 kHz: 10; 1620 kHz: 11; 600 kHz: 12, 1500 kHz: 13
L 140 ... 350 kHz	140 kHz: 14; 350 kHz: 15; 150 kHz: 16; 300 kHz: 17
U 87,5 ... 104 MHz	87,5 MHz: 24; 104 MHz: 25; 95 MHz: 26

STEREO-SPEZIAL/650

Konstruktionsänderungen vorbehalten!

Made in Western Germany

64C30 Marke

ARCHIEF DOCUMENTATIEDIENST NVHR

Compliments Eckhard Kull