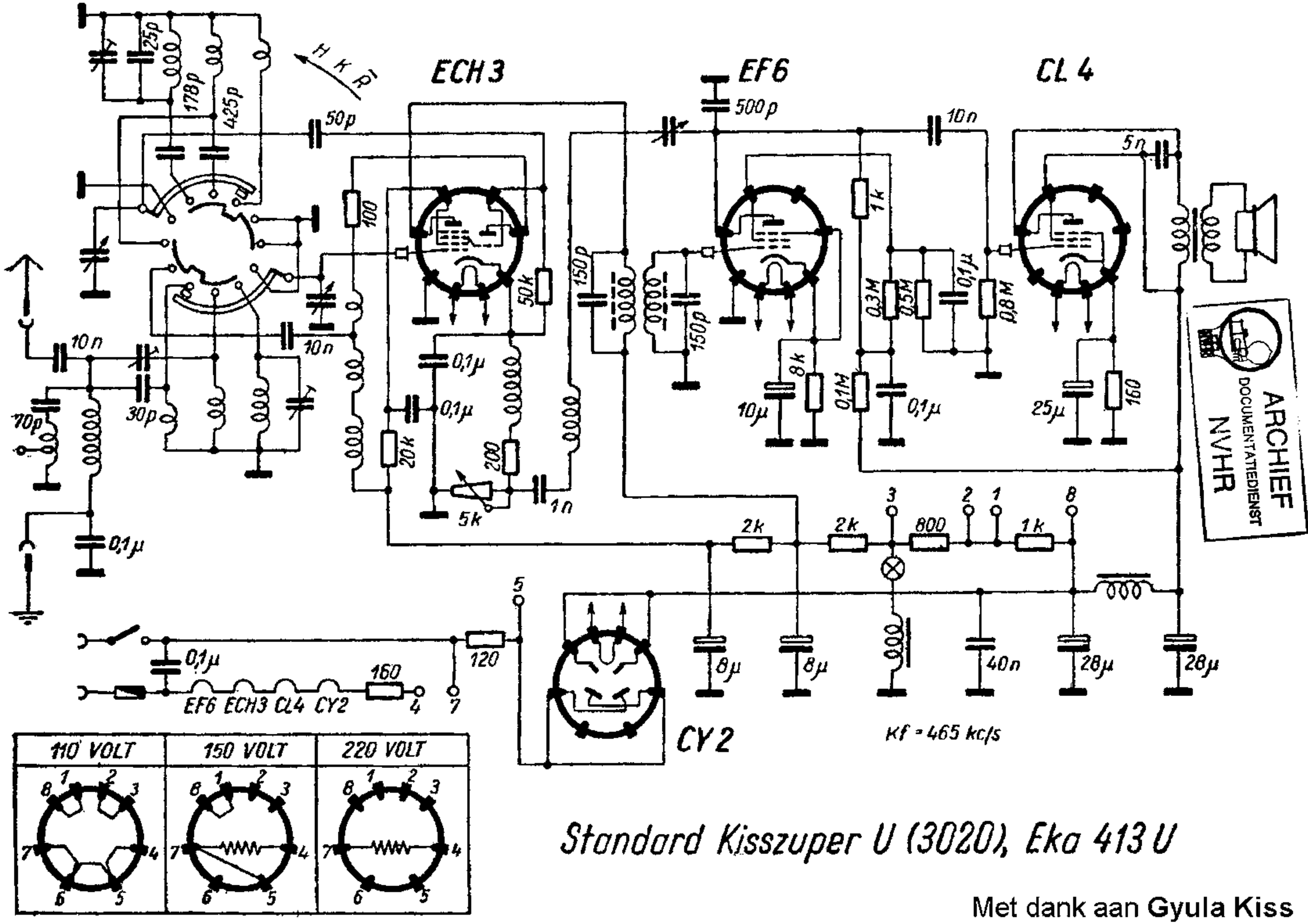

ARCHIEF
DOCUMENTATIEDIENST
NVHR

Standard Kisszuper U (3020), Eka 413 U

Met dank aan Gyula Kiss