Blaupunkt 3 G15

3 Röhren
1 Kreis
G-Rü-G

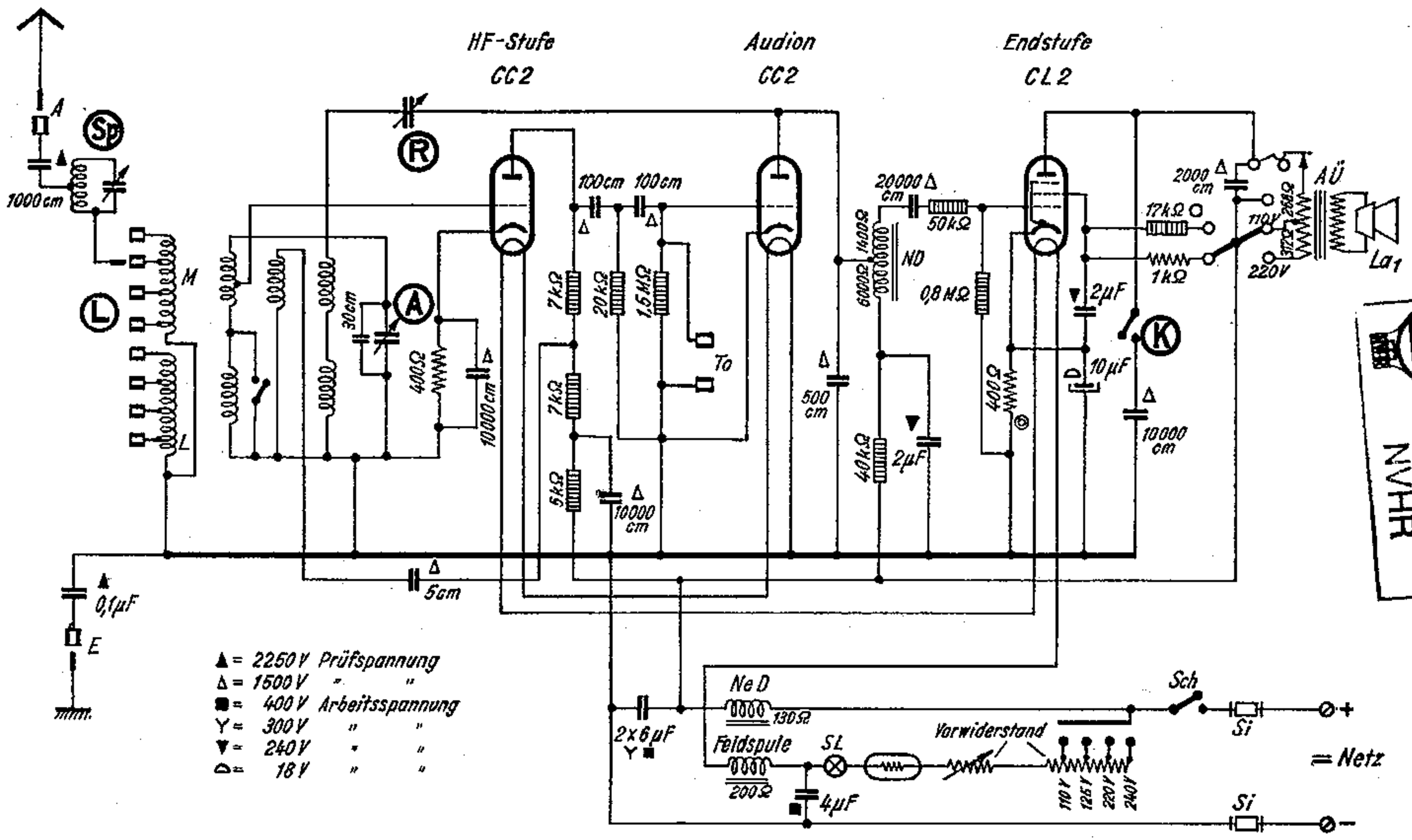

ARCHIEF
DOCUMENTATIEDIENST
NVHR

Met dank aan **Leo Smits**