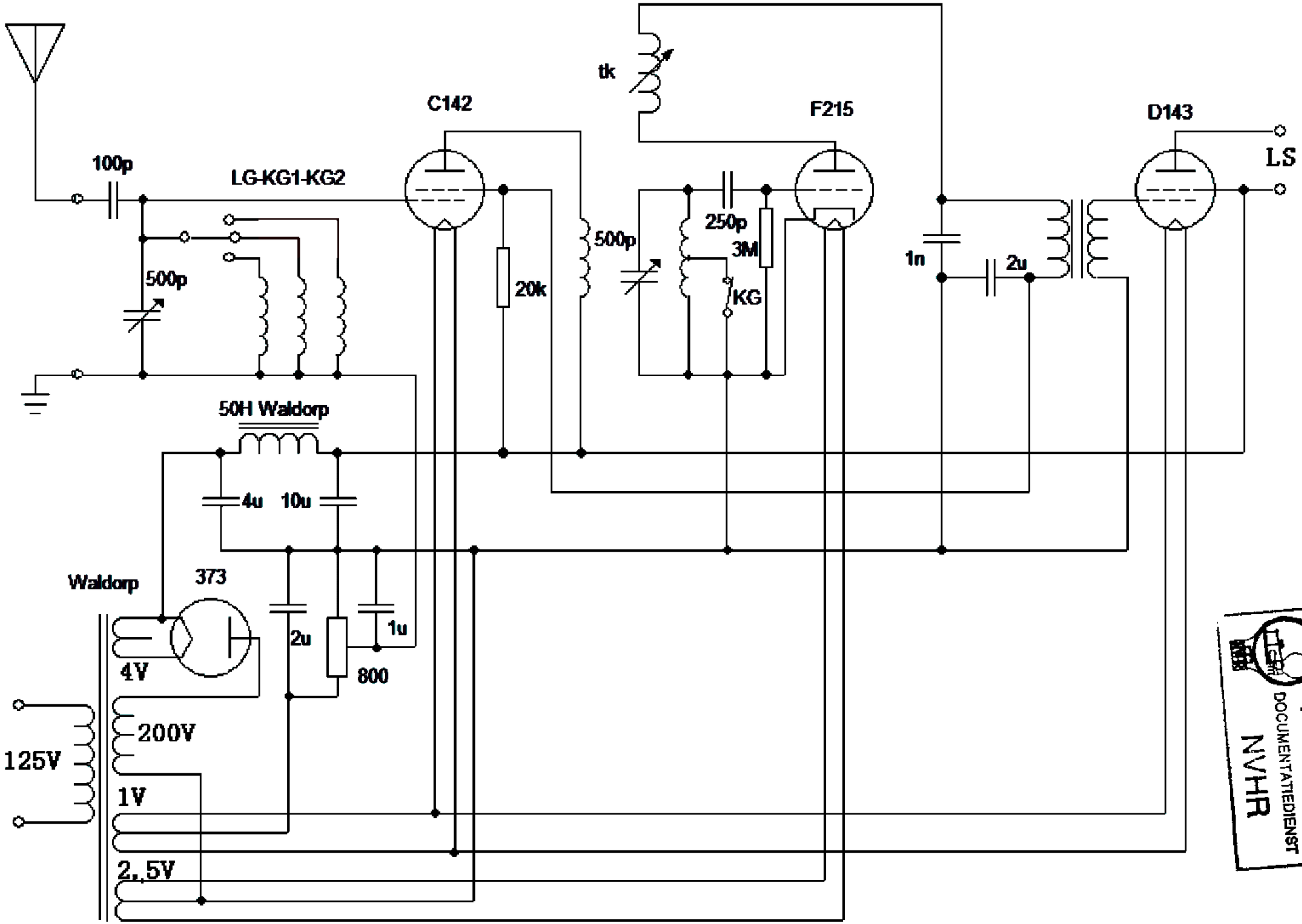

ARCHIEF
DOCUMENTATIEDIENST
NVHR

Bekius 3-Lamps Wisselstroomontvanger 1928