DIAGRAM FOR JET 606 K

Kondensatorer mærket St_1 : Styroflex 125 V.
Kondensatorer mærket St_5 : Styroflex 500 V.
—— " —— —— " —— Pe_1 : Polyester 125 V.
—— " —— —— " —— Pe_4 : Polyester 400 V.
—— " —— —— " —— S : 5000 =
—— " —— uden angivelse : R 4000 tolerance $^{+50\%}_{-20\%}$
Modstande uden angivelse : SBT.
—— " —— mærket HS : Beyschlag ⅓ W.

AM: Følsomhed 50 mW. udgang: Modulation 30% Ⓕ (1MHz) = 7 µV. MF = 444 kHz. Ⓑ = 15 µV. Ⓒ = 0,5 mV Ⓓ = 13 mV. LF: 400 Hz. Ⓖ = 6 mV. Ⓗ = 35 mV. Ⓘ = 0,75 V. FM: målt ved 3 v. over 2 µF el. kond. Ua. umod. Ⓐ 94 MHz. = 3 µV. MF = 10,7 MHz Ⓑ = 0,5 mV. Ⓒ = 3 mV. Ⓓ = 80 mV.

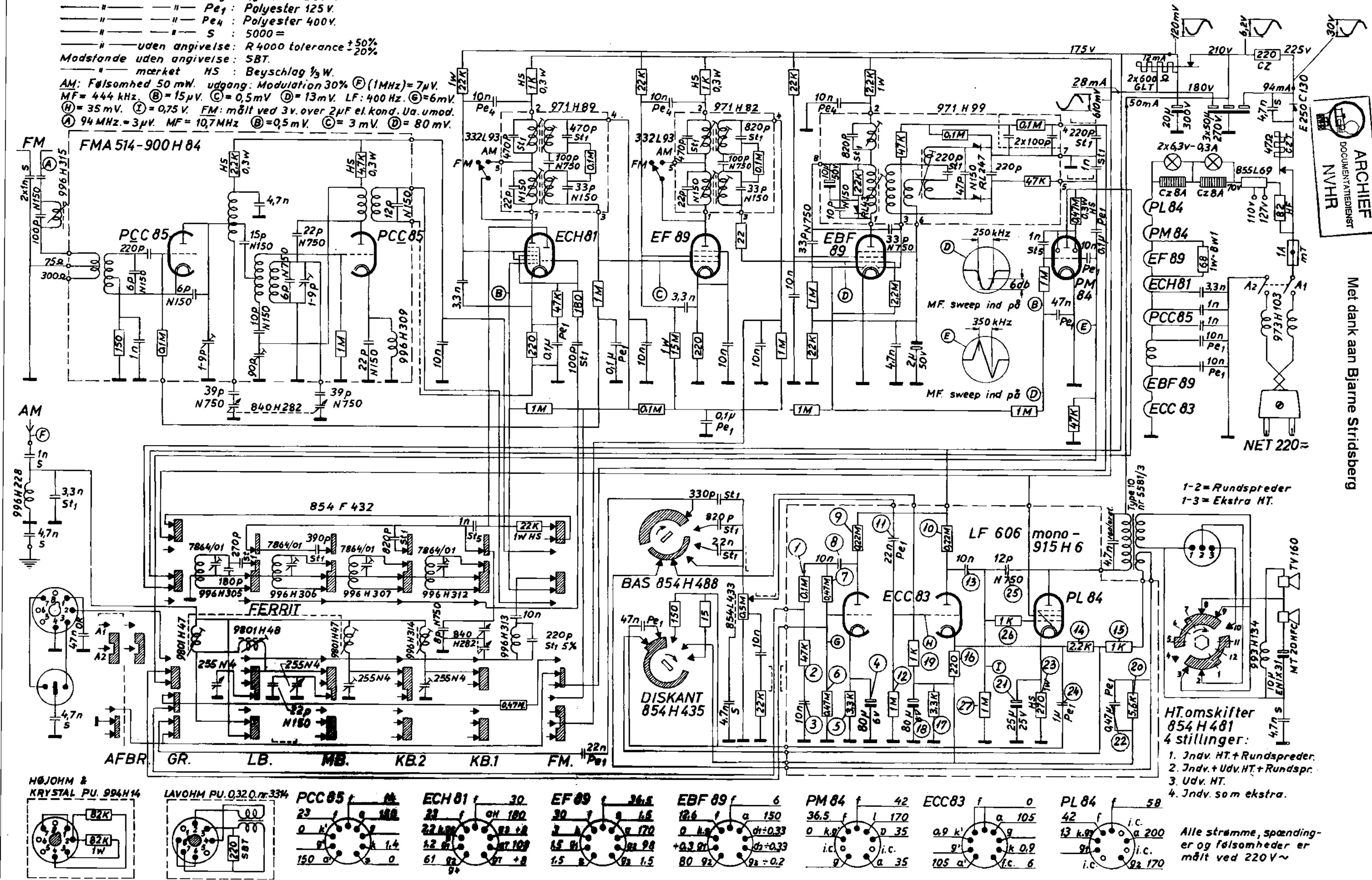

1-2 = Rundspreder
1-3 = Ekstra HT.

HT. omskifter 854 H 481
4 stillinger:
1. Indv. HT. + Rundspreder.
2. Indv. + Udv. HT. + Rundspr.
3. Udv. HT.
4. Indv. som ekstra.

Alle strømme, spændinger og følsomheder er målt ved 220 V ~

ARCHIEF DOCUMENTATIEDIENST NVHR

Met dank aan Bjarne Stridsberg