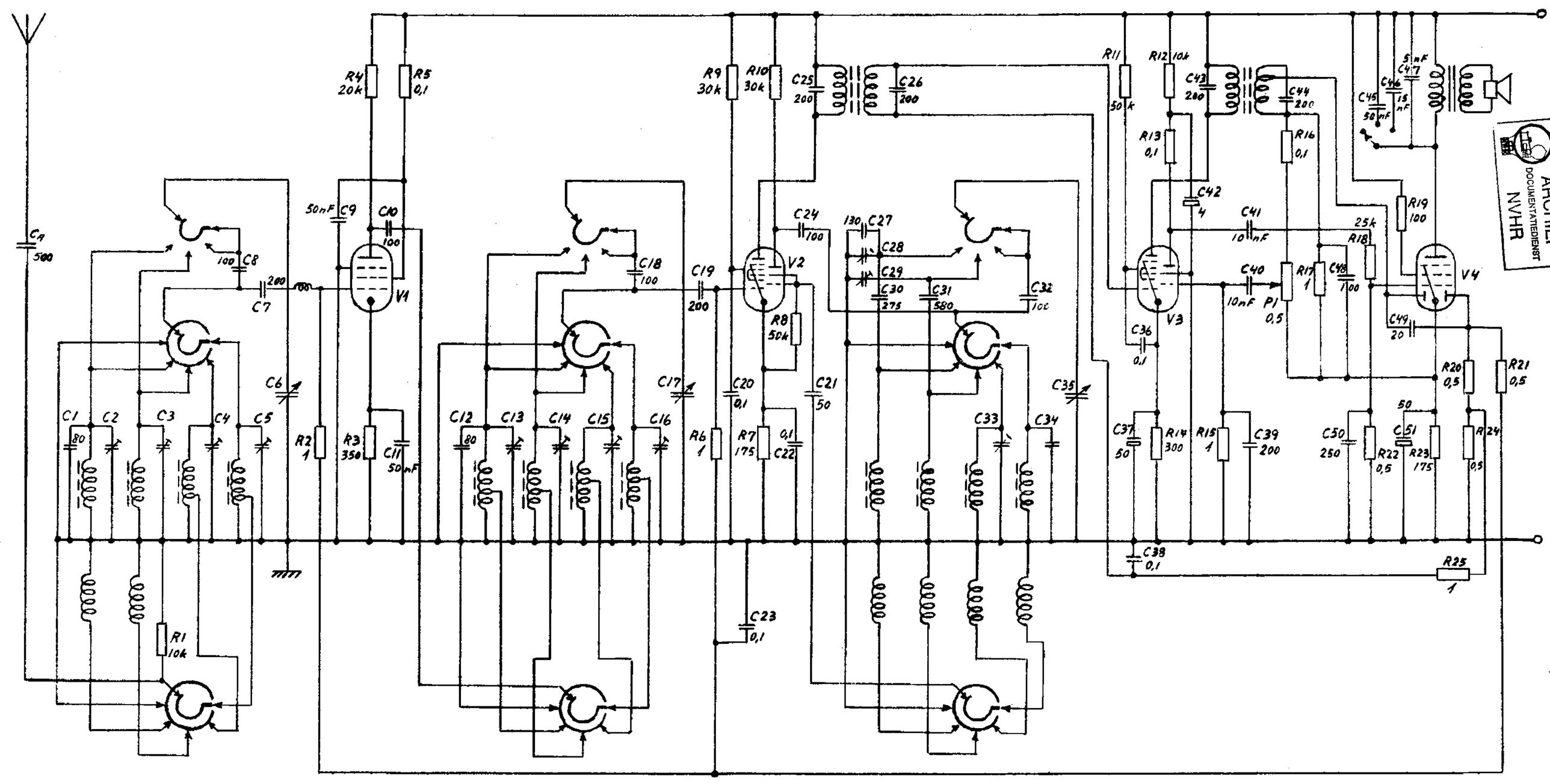
Ca 500
C1 80
C2
C3
C4
C5
C6
C7 200
C8 100
R1 10k
R2 1
R3 350
R4 20k
R5 0,1
C9 50nF
C10 100
C11 50nF
V1
C12 80
C13
C14
C15
C16
C17
C18 100
C19 200
R6 1
R7 175
C20 0,1
C21 50
C22 0,1
C23 0,1
R8 50k
R9 30k
R10 30k
C24 100
C25 200
C26 200
V2
C27 130
C28
C29
C30 275
C31 580
C32 100
C33
C34
C35
R11 50k
R12 10k
R13 0,1
C36 0,1
C37 50
R14 300
R15 1
C38 0,1
C39 200
C40 10nF
C41 10nF
C42 4
C43 200
C44 200
R16 0,1
P1 0,5
R17 1
C48 100
R18 25k
V3
C45 50nF
C46 15nF
C47 5nF
R19 100
C49 20
V4
C50 250
R22 0,5
C51 50
R23 175
R20 0,5
R21 0,5
R24 0,5
R25 1
ARCHIEF
DOCUMENTATIEDIENST
NVHR

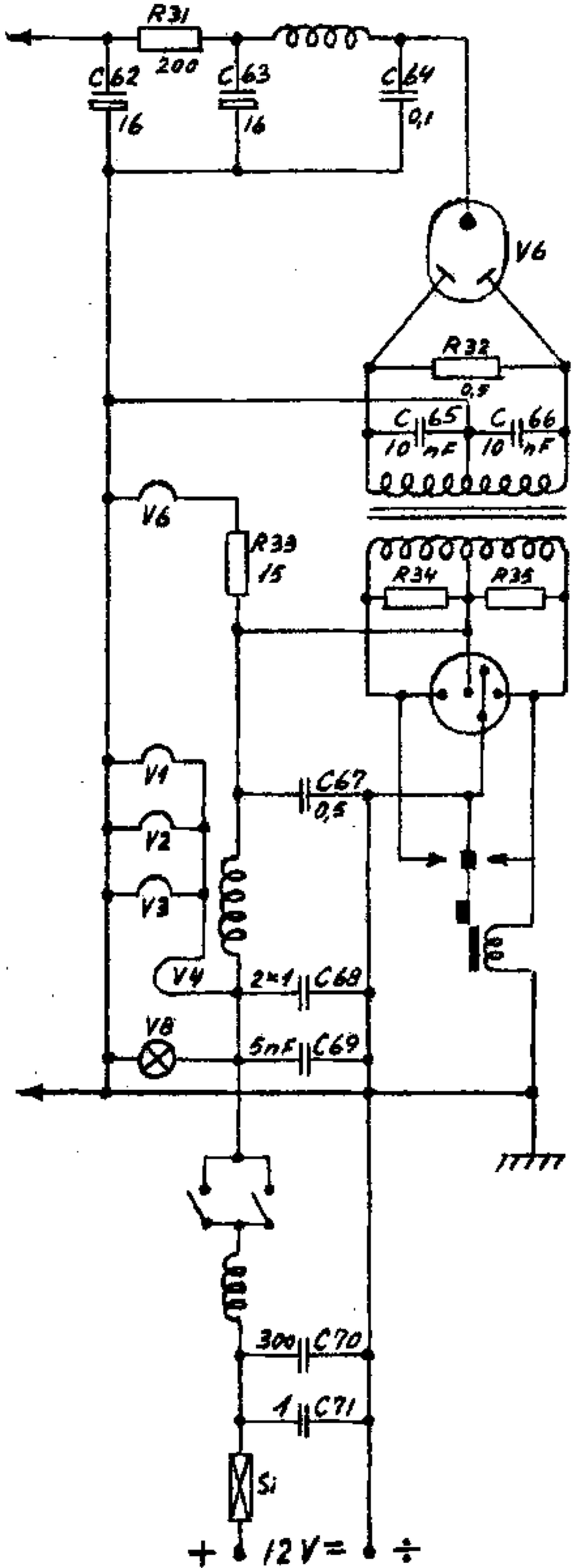
R31
200
C62
16
C63
16
C64
0,1
V6
R32
0,5
C65
10 nF
C66
10 nF
V6
R33
15
R34
R35
V1
V2
V3
V4
C67
0,5
2×1
C68
V8
5nF
C69
300
C70
1
C71
S1
+ 12V= ÷

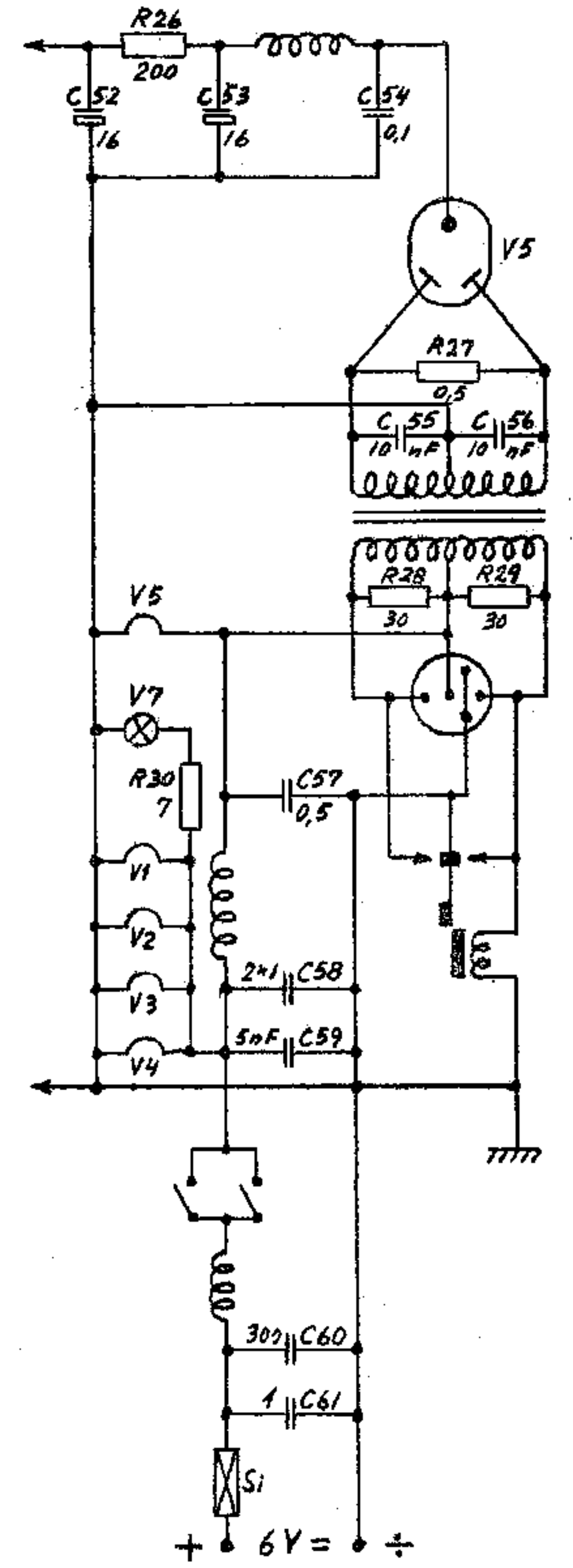
R26
200
C52
16
C53
16
C54
0,1
V5
R27
0,5
C55
10 nF
C56
10 nF
R28
30
R29
30
V5
V7
R30
7
C57
0,5
V1
V2
V3
V4
2×1
C58
5nF
C59
300
C60
1
C61
Si
+
6V =
÷