Wilhelm Johnsen A/S	Serviceanvisning	Tg. 87/3
Sign. SH/KJ	Forbindelsesskema f. Modt. Type JH3K	Blad 9.
Dato 14/3-41	Gr-dyn.	Blade

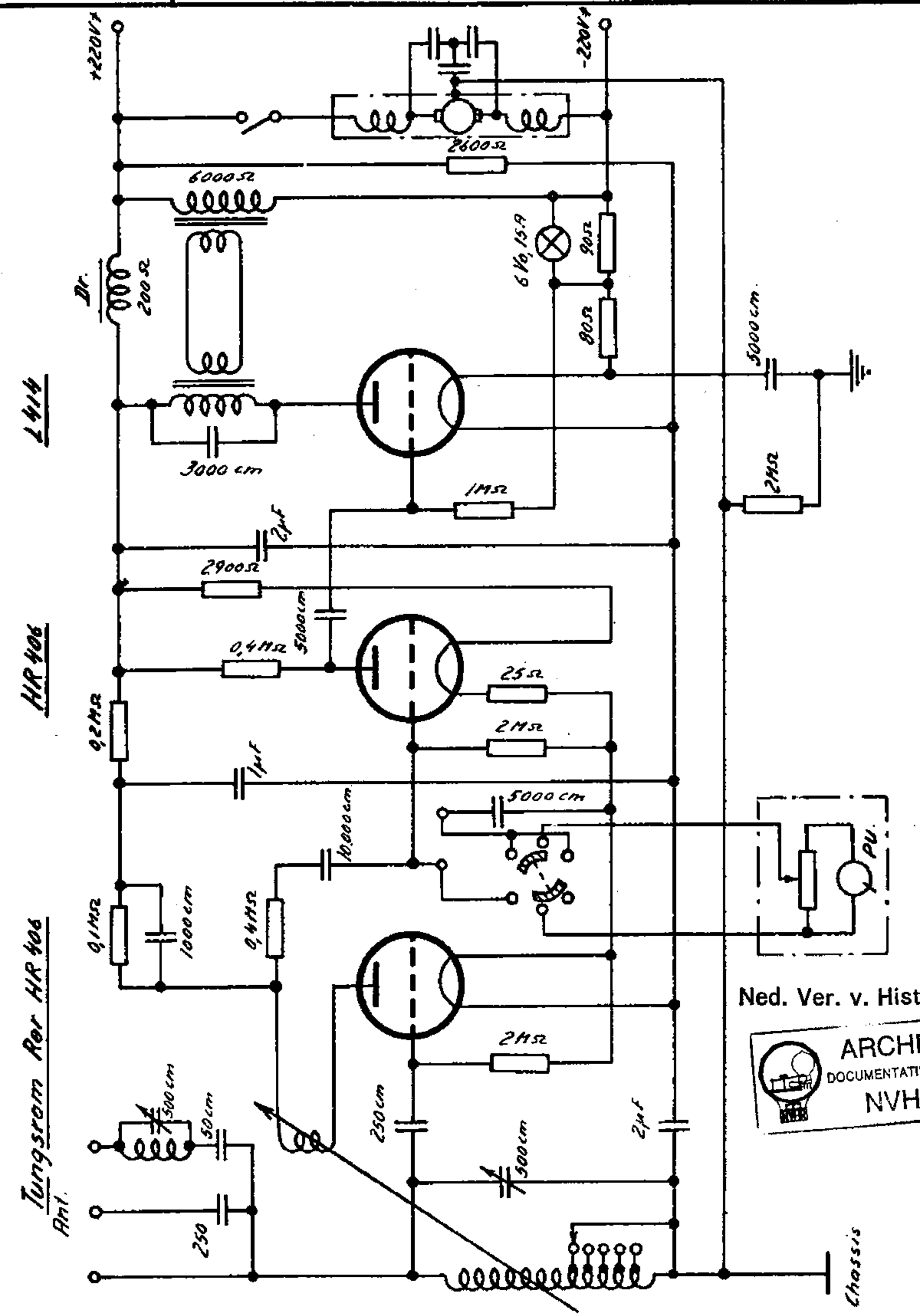

Ned. Ver. v. Hist
ARCH
DOCUMENTATI
NVH