Wilhelm Johnsen A/S	Serviceanvisning	Tg. 8705
Sign. SH / KJ	Forbindelsesskema for Modt. Type J3	Blad 1
Dato 9/3 - 46		Blade

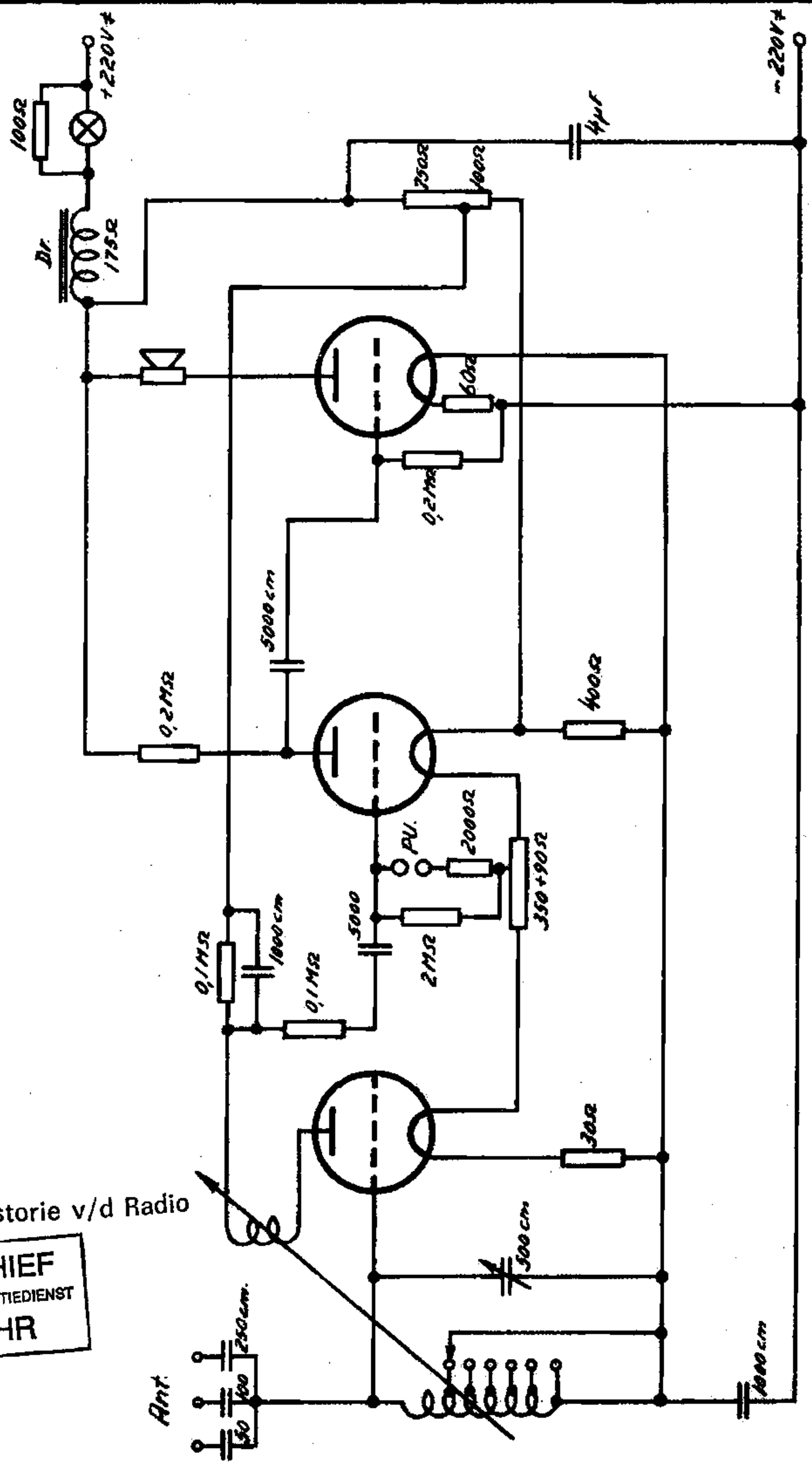

Ver. v. Historie v/d Radio
ARCHIEF
DOCUMENTATIEDIENST
NVHR