Schema elettrico del radioricevitore ALLOCCHIO BACCHINI, mod. 2011

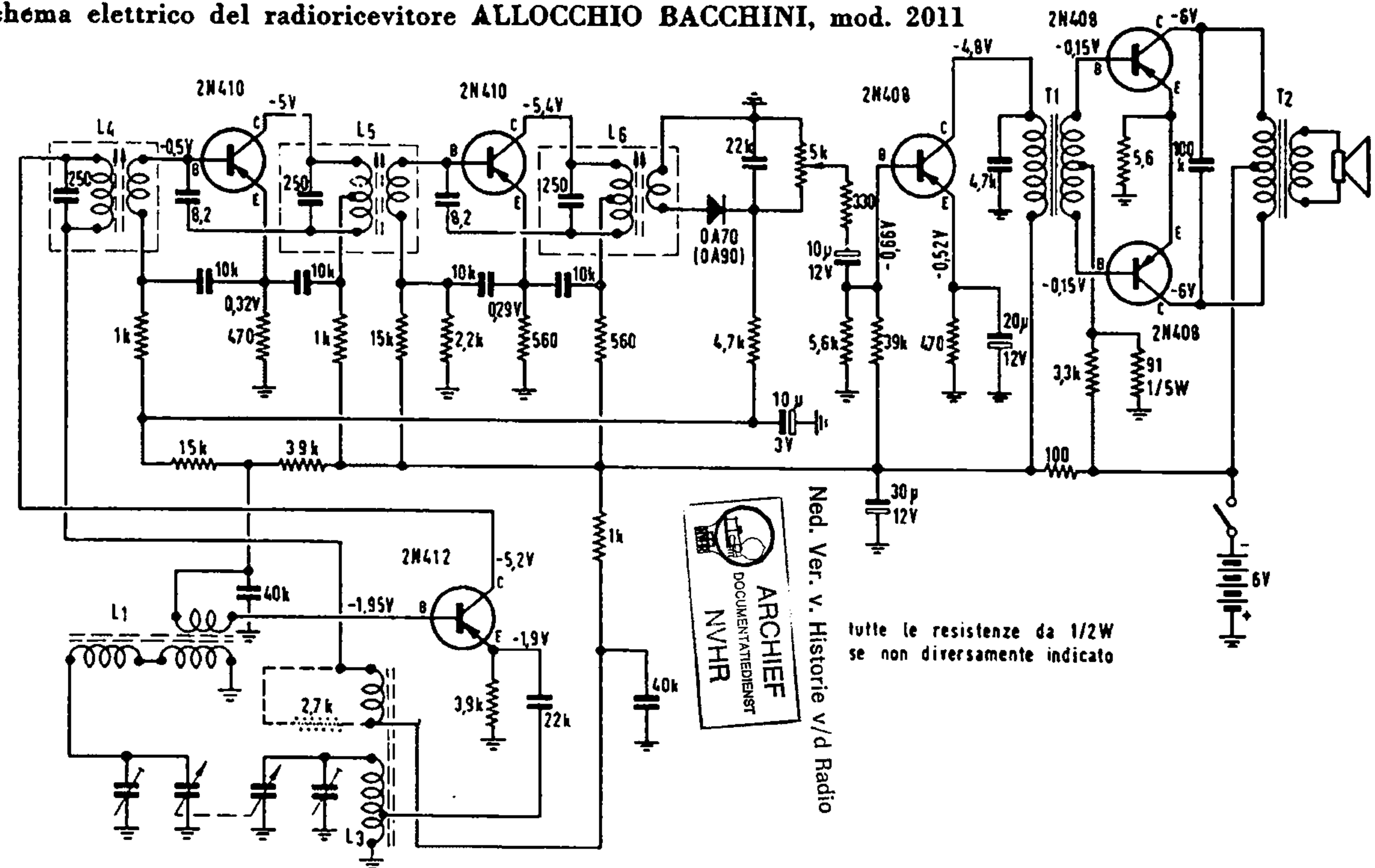

ARCHIEF
DOCUMENTATIEDIENST
NVHR
Ned. Ver. v. Historie v/d Radio