Met dank aan **John Koster**

A.J.S. Type Z

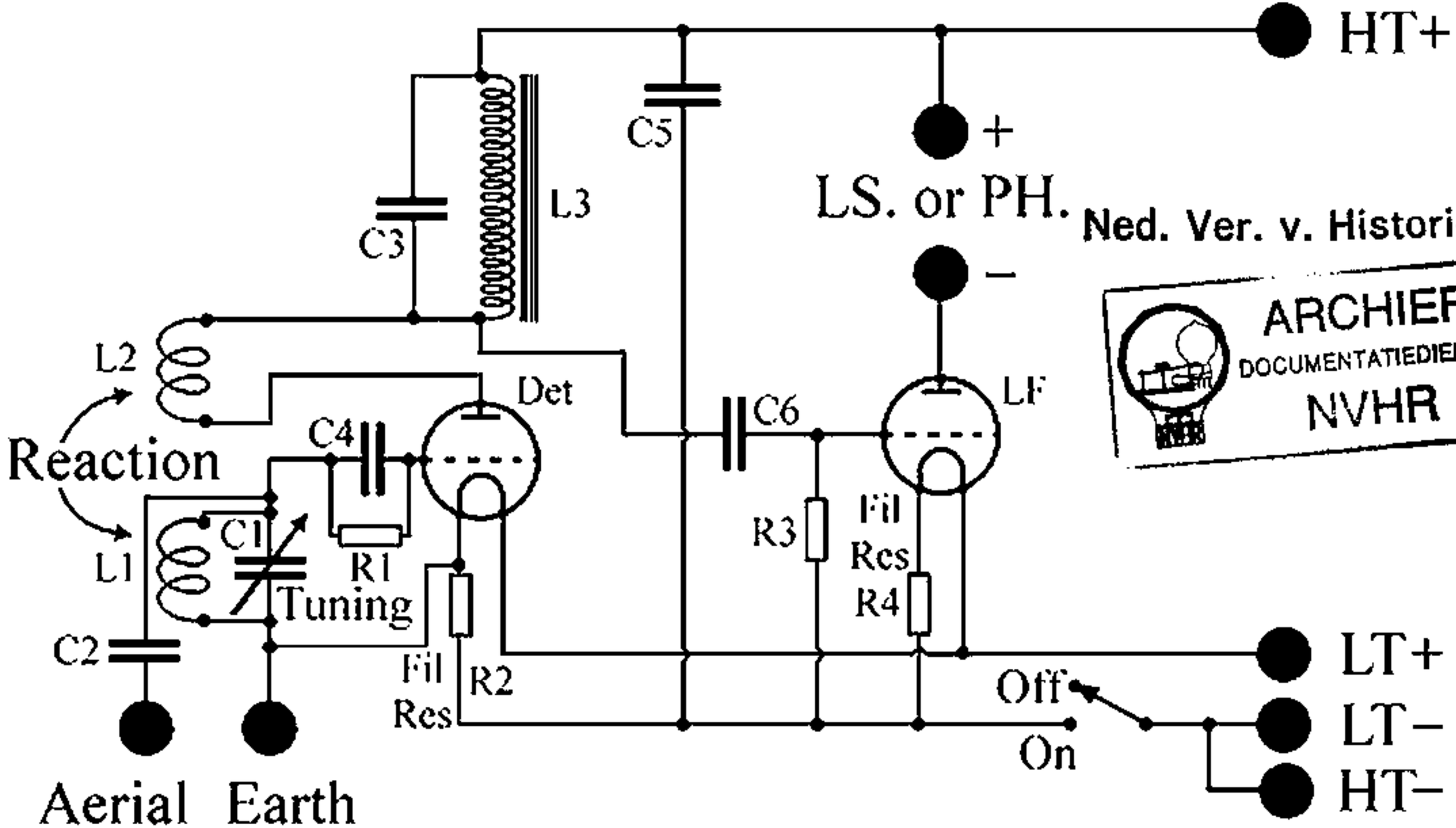

Ned. Ver. v. Historie v/d
ARCHIEF
DOCUMENTATIEDIENST
NVHR