Fabr: AAC Type: 5440B Navn: Aargang: 1939-40	Rør: DK1 - DF1 - DBC1 - DL2 Skalal: 1,5V. 0,2 Dvarg. Sikring:	MF: 447 Khz. 671 Mtr.	RATEKSA DIAGRAM NR. 601

Hellesen 26548

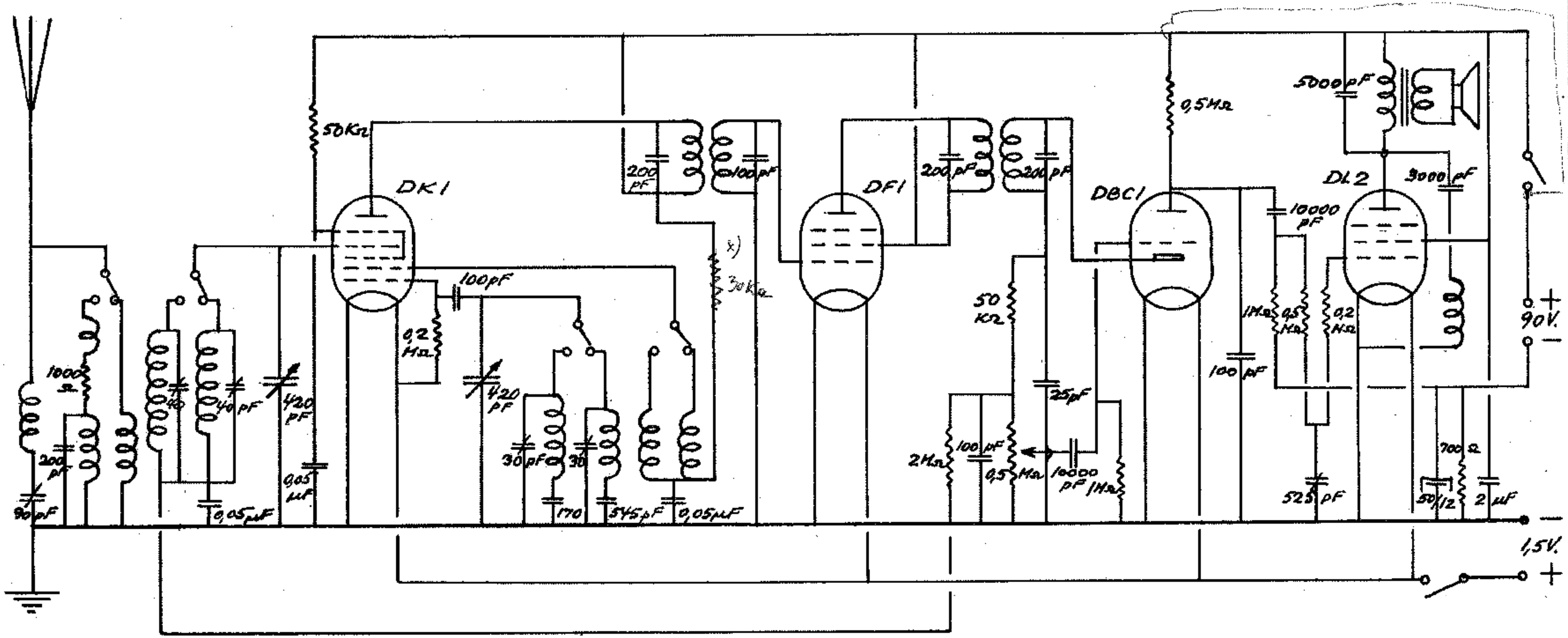

x) mit DK21

Ned. Ver. v. Hist
ARCH
DOCUMENTAT
NVH

Eftertrykforbudt