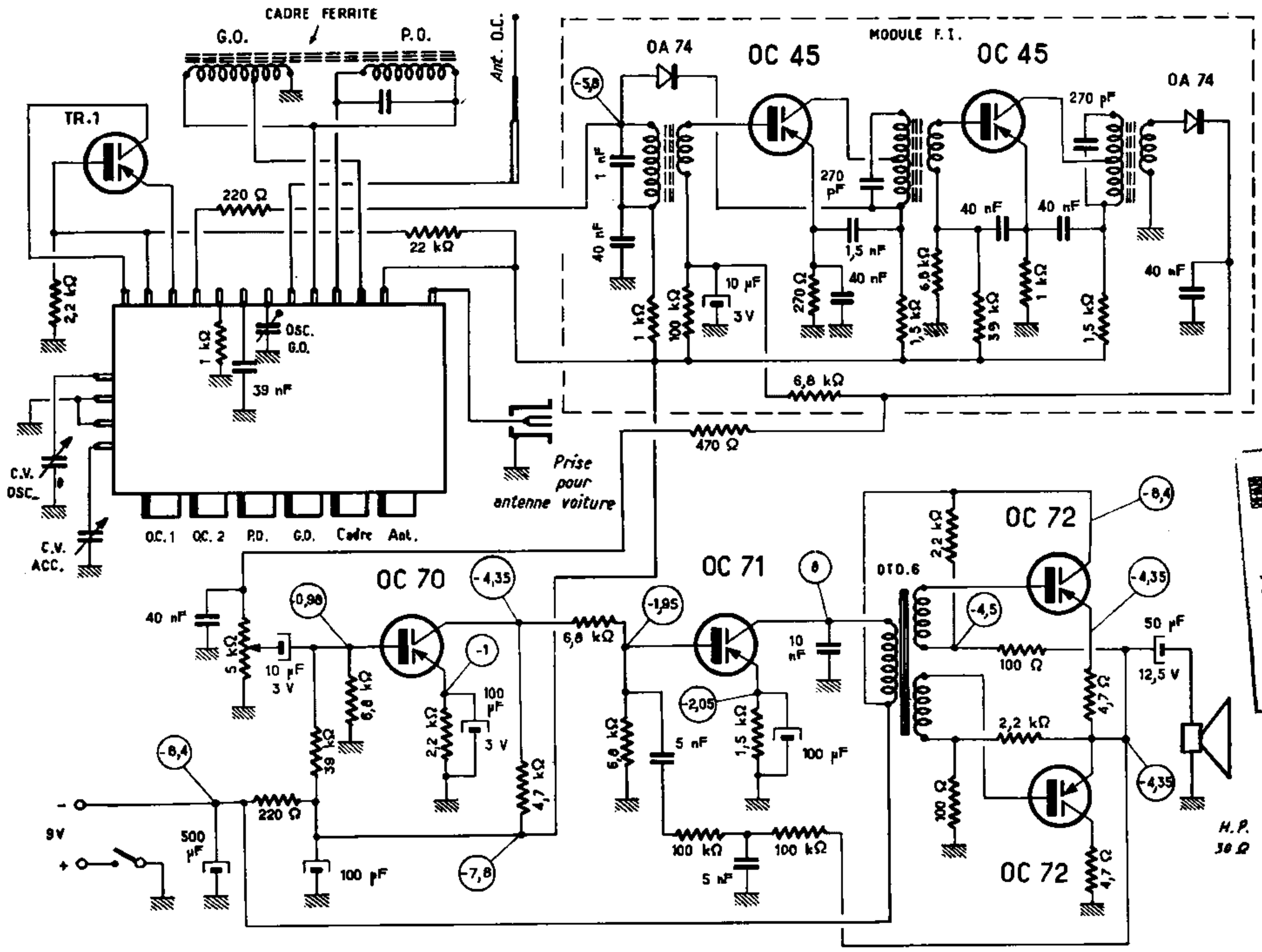N° 1031	CONSTRUCTEUR **REELA**	MODELE **PRESENCE**	ANNEE **1960**