ARCHIEF
DOCUMENTATIEDIENST
NVHR

Ver. v. Historie v/d Radio

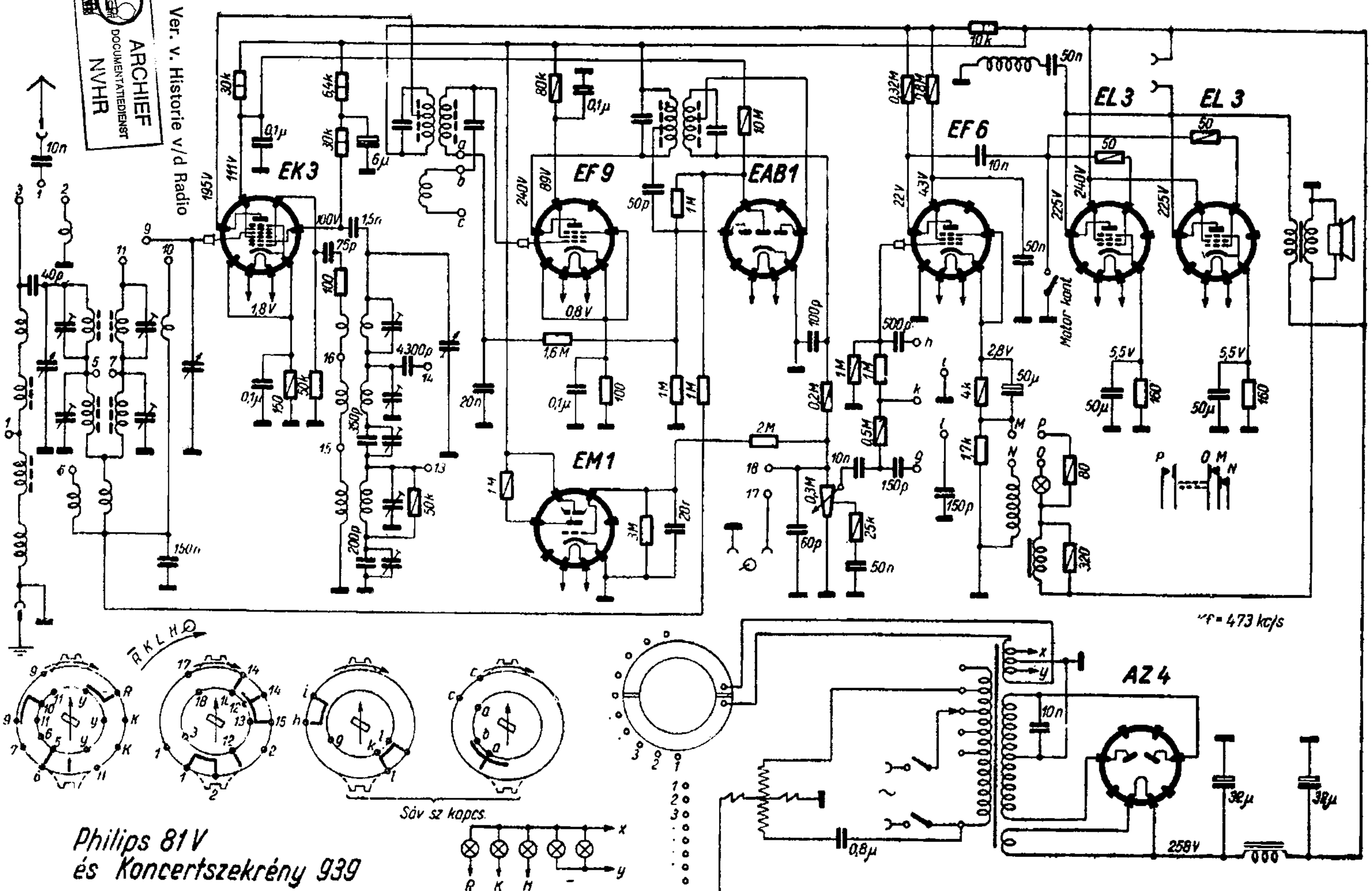

Philips 81 V
és Koncertszekrény 939