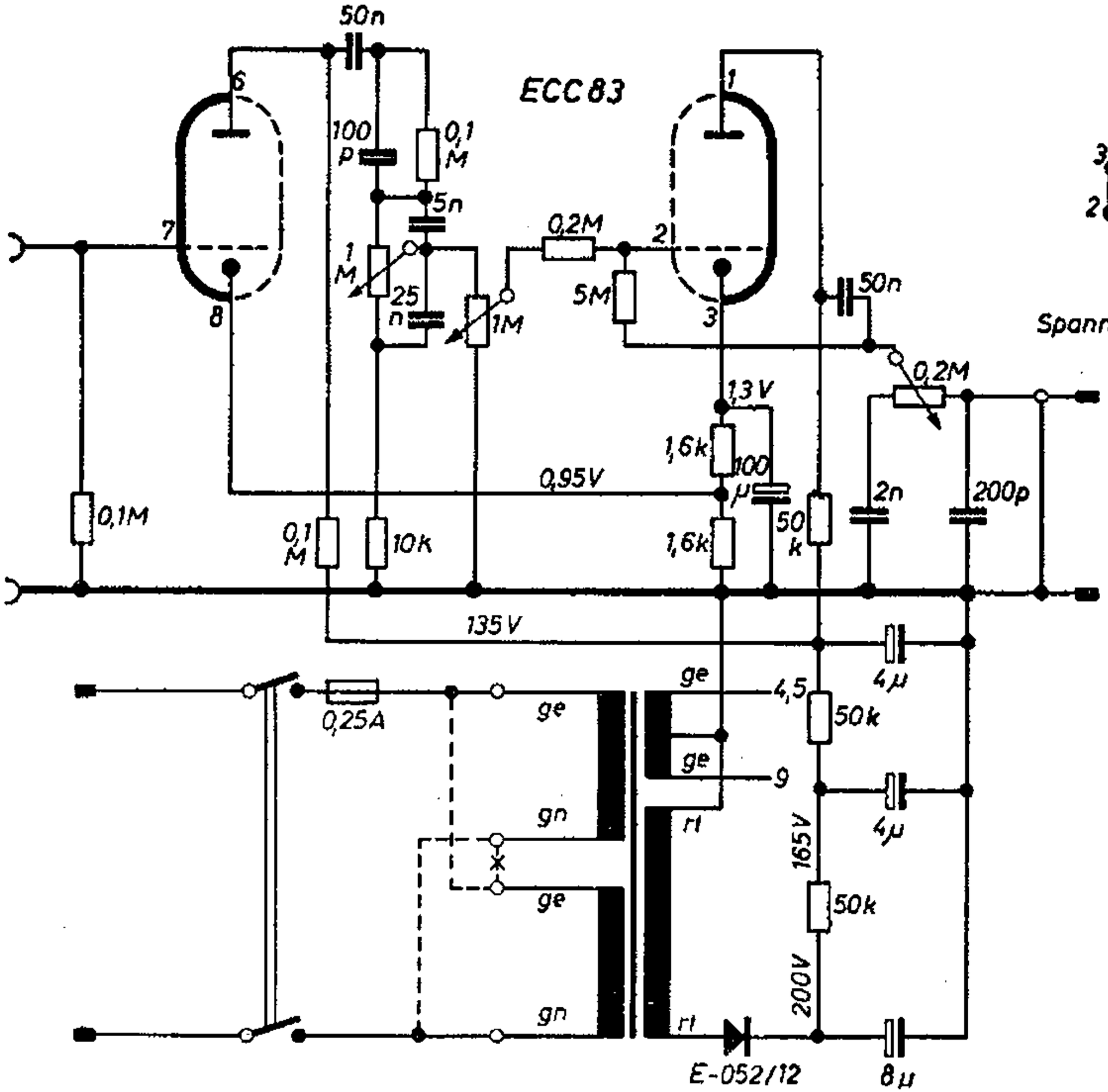


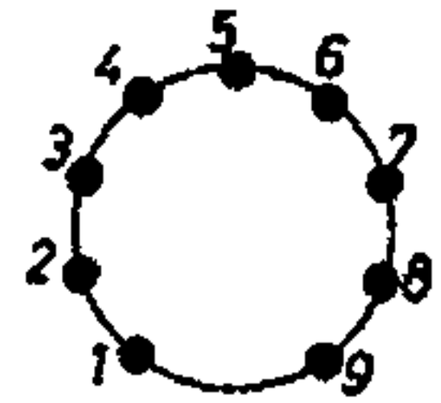


Spannungsmesser 20KΩ/V

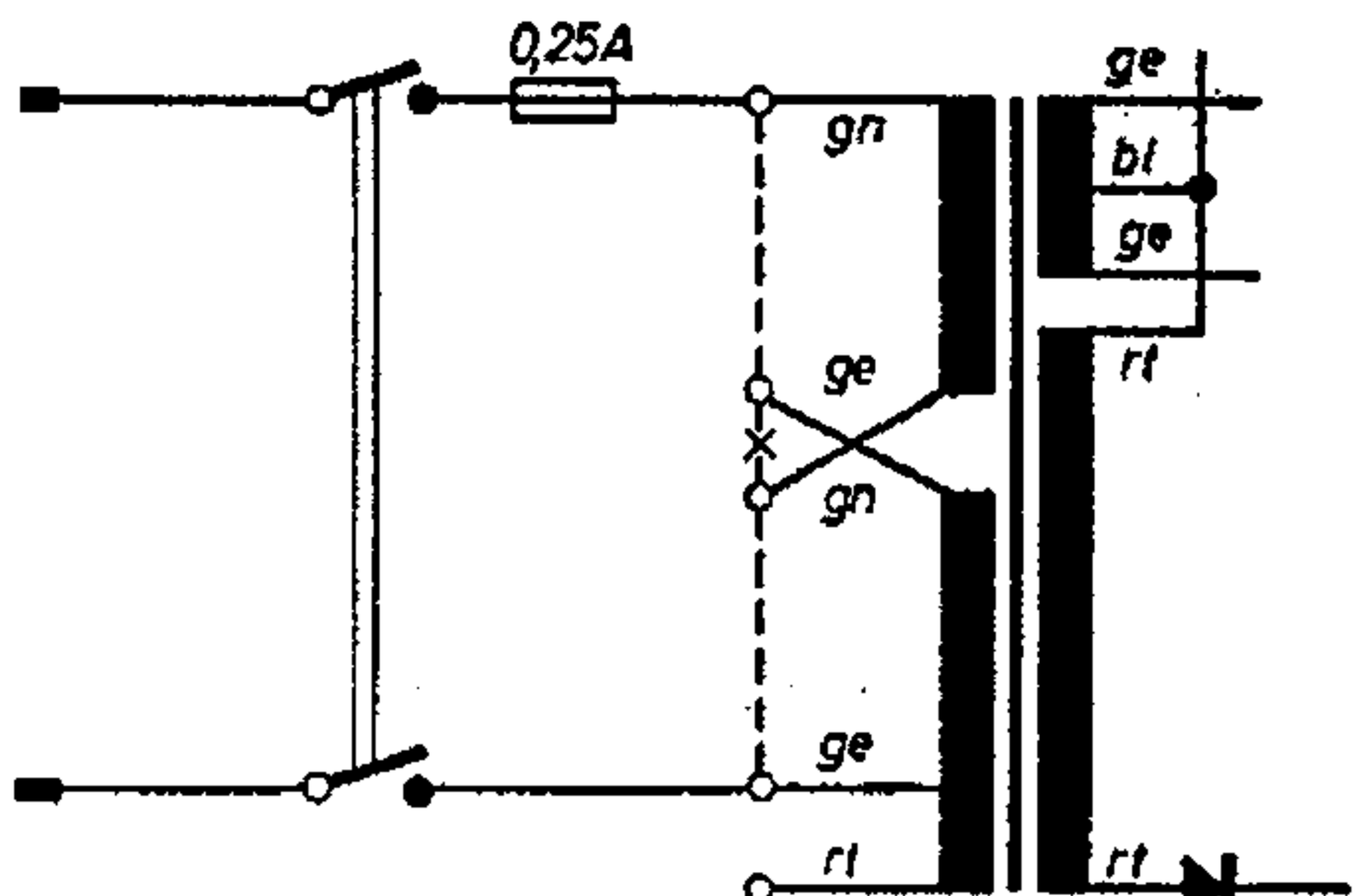


Netzteil ab Nr. 2301

ARCHIEF DOCUMENTATIEDIENST NVHR

Ned. Ver. v. Historie v/d Radio

Elac PV I Phono-Verstärker