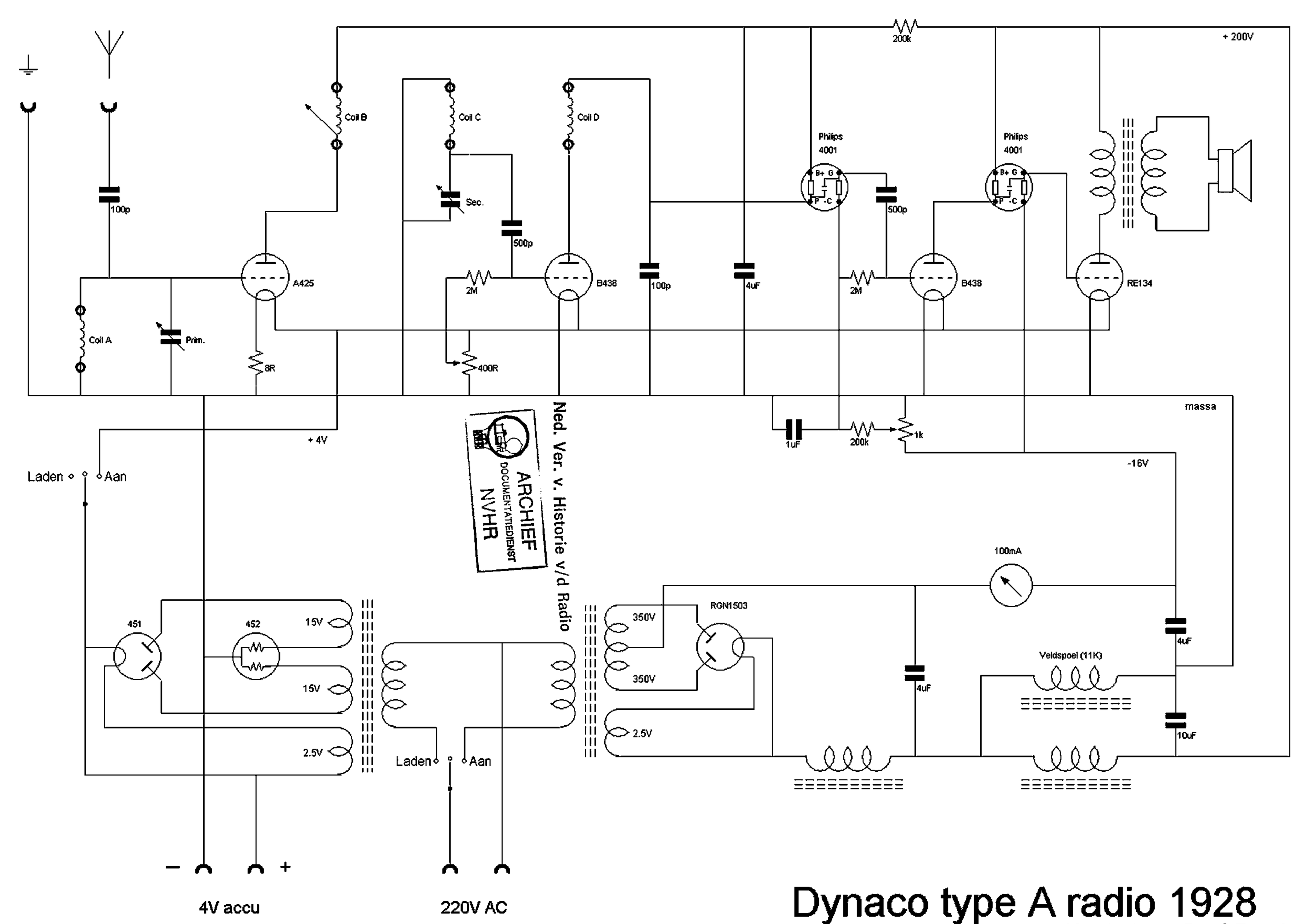

Ned. Ver. v. Historie v/d Radio
ARCHIEF
DOCUMENTATIEDIENST
NVHR

Dynaco type A radio 1928

Met dank aan René Engels