CONSTRUCTEUR **DUCRETET** PARIS | MODÈLE **C50B** | ANNÉE **1935** | CLASSE **A 0507002** | **N° 49**

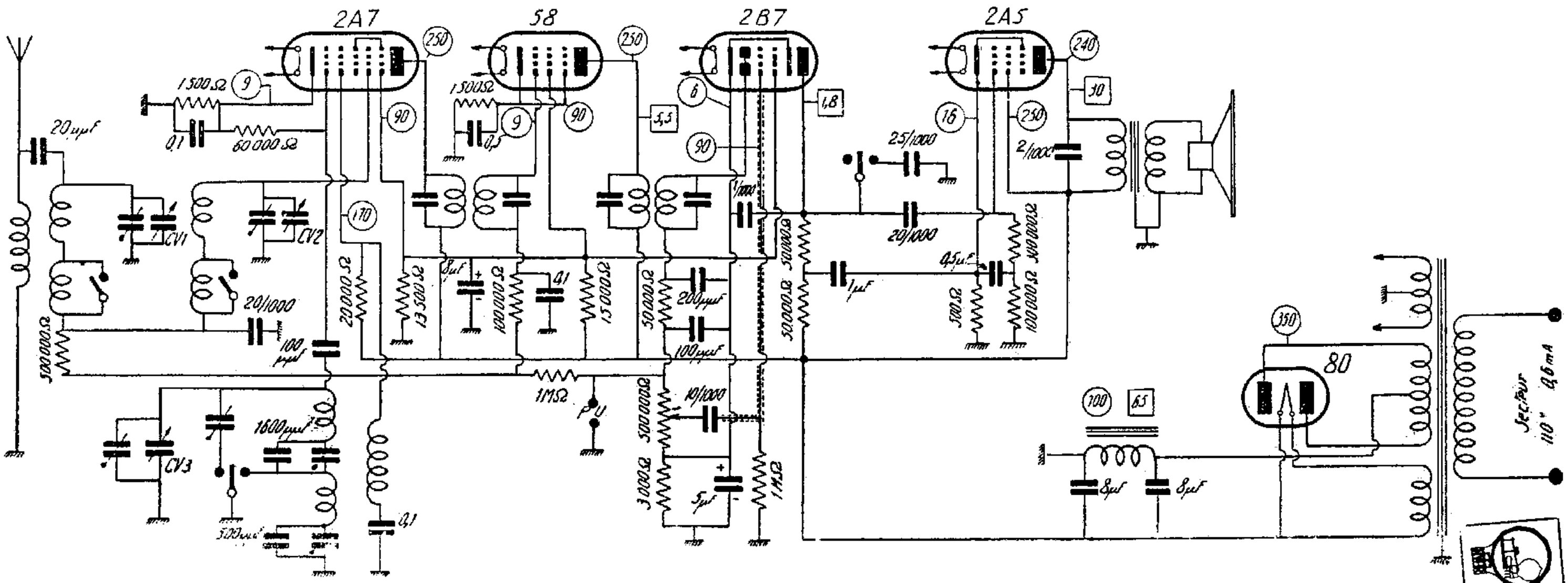

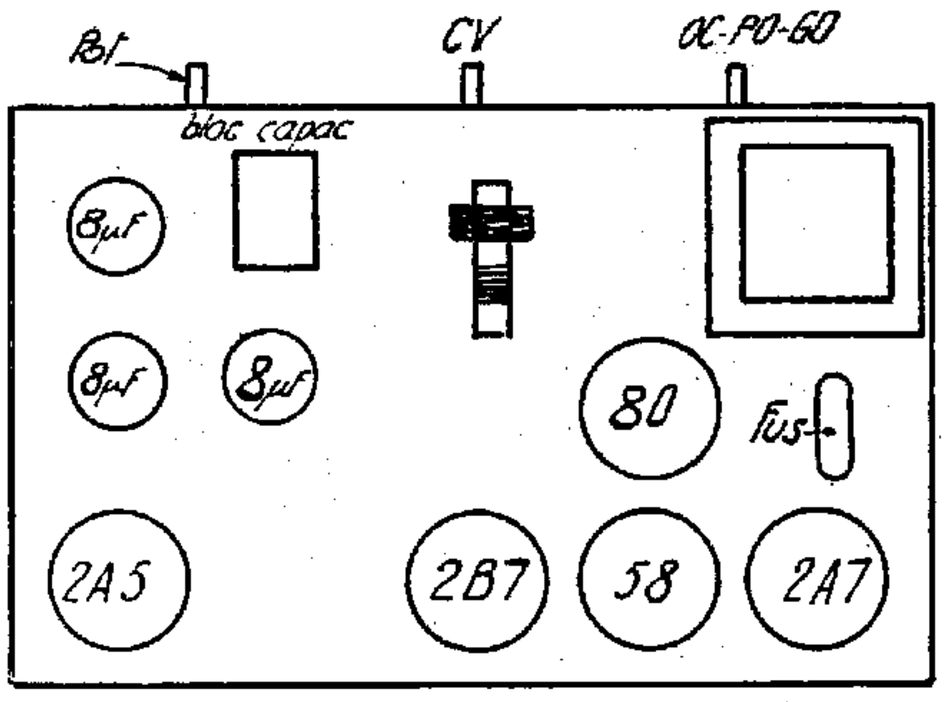

Disposition des éléments sur le châssis.

Caractéristiques générales et particularités.

Superhétérodyne à 4 lampes et une valve, alimenté sur courant alternatif et prévu pour recevoir 2 gammes d'ondes normales : P.O. et G.O.

Le récepteur est composé de la façon suivante :

1° Changeuse de fréquence 2A7 précédée d'un système d'accord à présélecteur à deux cicruits accordés couplés par induction et capacité à la base;

2° Une amplificatrice M.F. du type 58 dont le montage est tout à fait normal;

3° Une détectrice préamplificatrice trice B.F. : 2B7, dont les deux plaques diodes sont utilisées pour la détection. Notons que la tension écran est la même pour les trois lampes citées ci-dessus, et obtenue à l'aide d'un pont de deux résitances;

4° Une penthode B.F. finale : 2A5;

5° Une valve 80. La bobine d'excitation du dynamique est utilisée pour le filtrage.

L'antifading est du type non retardé et appliqué aux deux premières lampes du récepteur. Remarquons les résistances de polarisation élevées des deux premières lampes nécessaires à cause de la polarisation assez élevée de la 2B7. En effet, si les résistances de la polarisation étaient plus faibles, les grilles des deux lampes commandées pourraient devenir positives dans certaines conditions, ce qui entraînerait un fonctionnement défectueux du récepteur.

Commutation.

Tous les contacts de la partie accord sont fermés en P.O. et ouverts en G.O. L'inverseur du bobinage oscillateur court-circuite la portion G.O. du bobinage dans la position P.O. et branche un ajustable en parallèle dans la position G.O.

Dépannage.

Si le récepteur est complètement muet et que la tension à la plaque de la lampe finale est exactement la même que la H.T. après filtrage, il faut vérifier le condensateur qui shunte le primaire du transformateur de sortie et qui est certainement claqué.

Si la tension plaque de la 2B7 est nulle ou trop faible, il faut vérifier l'état des deux résistances de 50.000 ohms qui se trouvent dans le circuit anodique. Ces résistances peuvent être franchement coupées (tension plaque nulle) ou leur valeur peut être devenue trop élevée (tension plaque trop faible). La valeur normale de la tension plaque est de 120 volts environ (tension mesurée avec un voltmètre de résistance propre élevée (1.000 ohms par volt au moins).

Il arrive parfois que la 2A7 n'oscille pas, mais que l'on reçoive tout de même quelques émetteurs puissants et locaux en des endroits diffé-

(Voir la suite dans le schema n° 51.)

ARCHIEF DOCUMENTATIEDIENST NVHR
Ned. Ver. v. Historie v/d Radio
Met dank aan **Leo Smits**