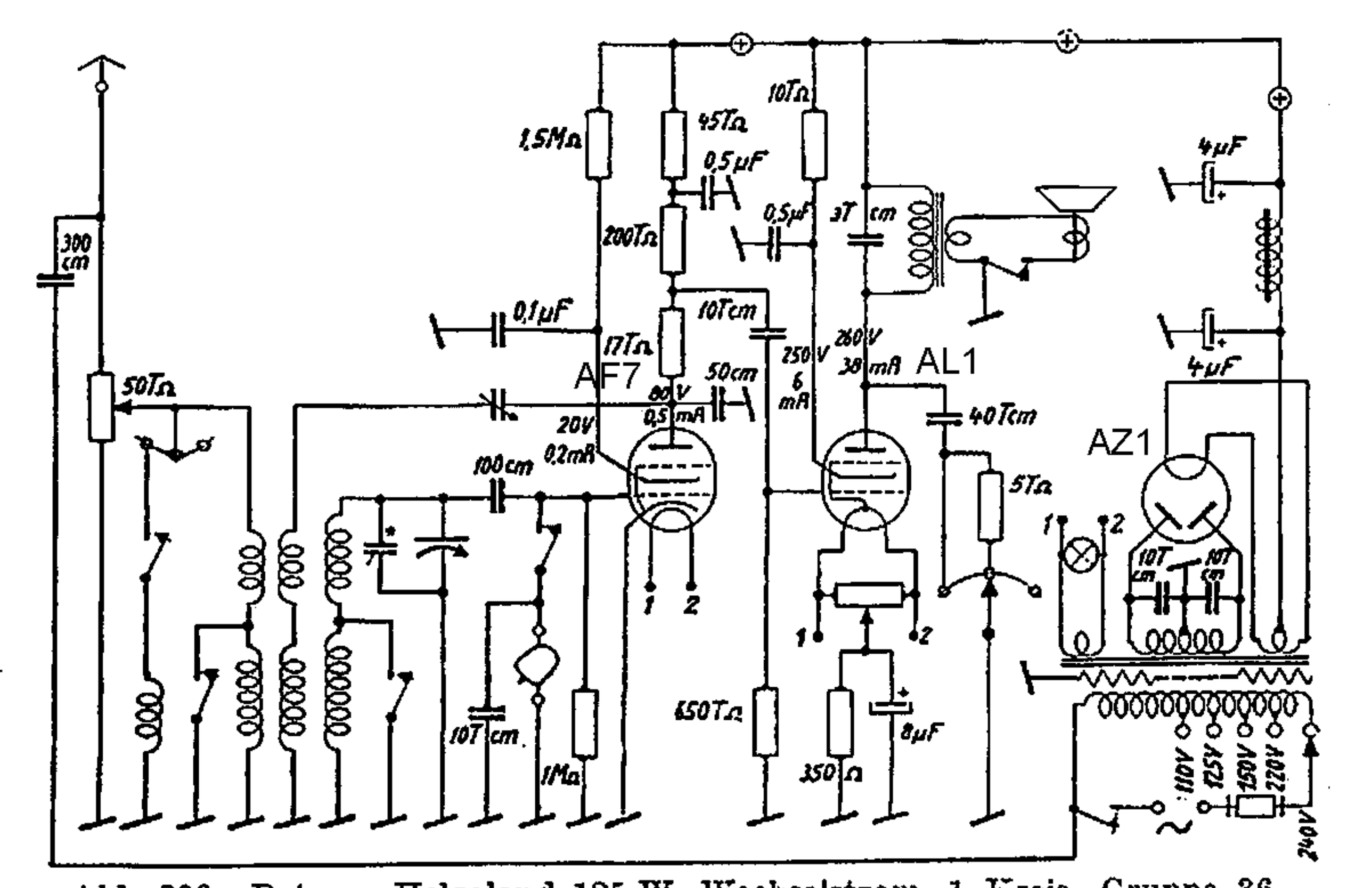

Abb. 209. Detewe, Helgoland 125 W, Wechselstrom, 1 Kreis, Gruppe 36

Ned. Ver. v. Historie v/d Radio

Met dank aan Leo Smits

ARCHIEF