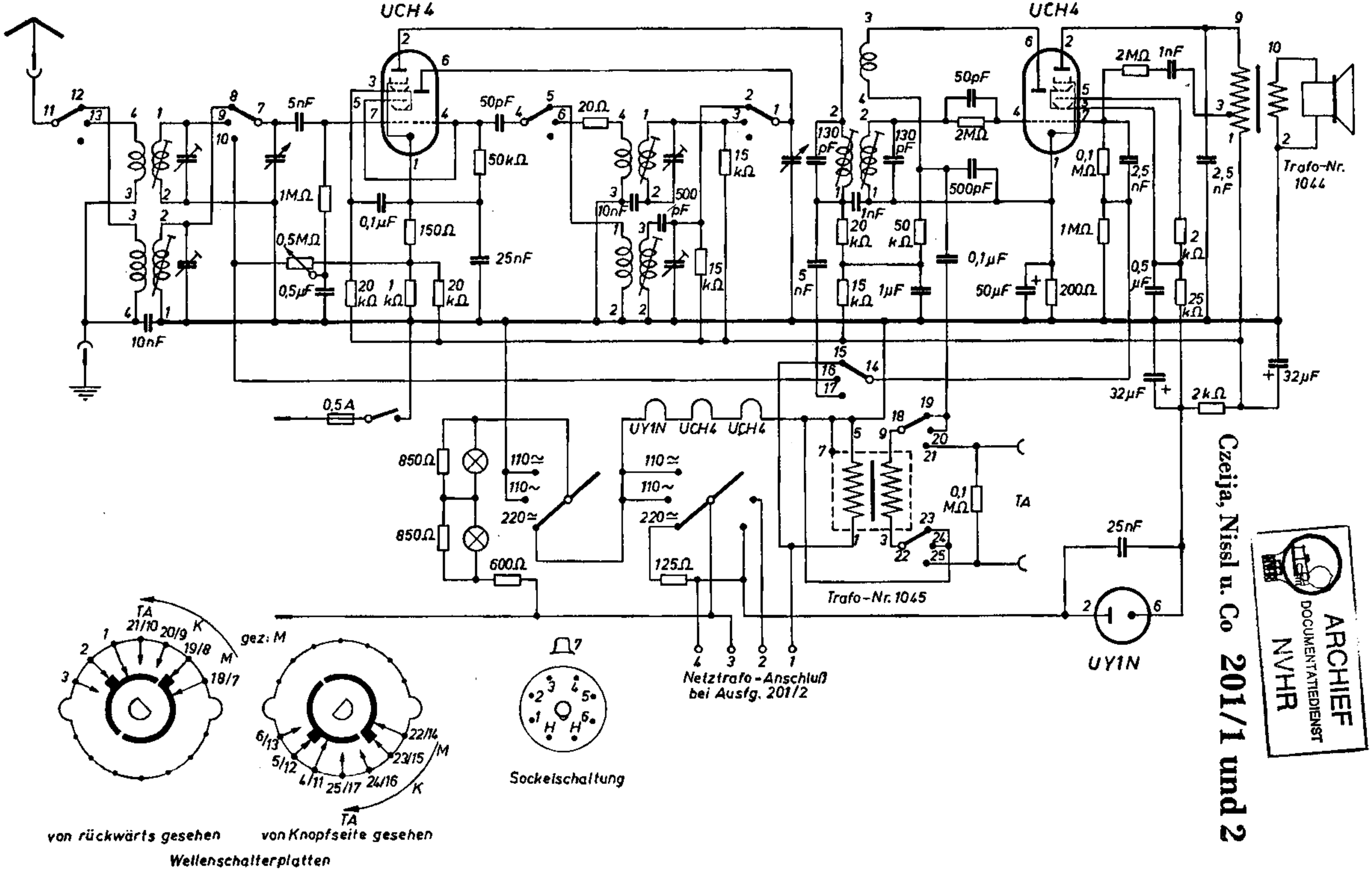

Czeija, Nissl u. Co **201/1 und 2**

ARCHIEF DOCUMENTATIEDIENST NVHR

Neu. Ver. v. Historie v/d Hal