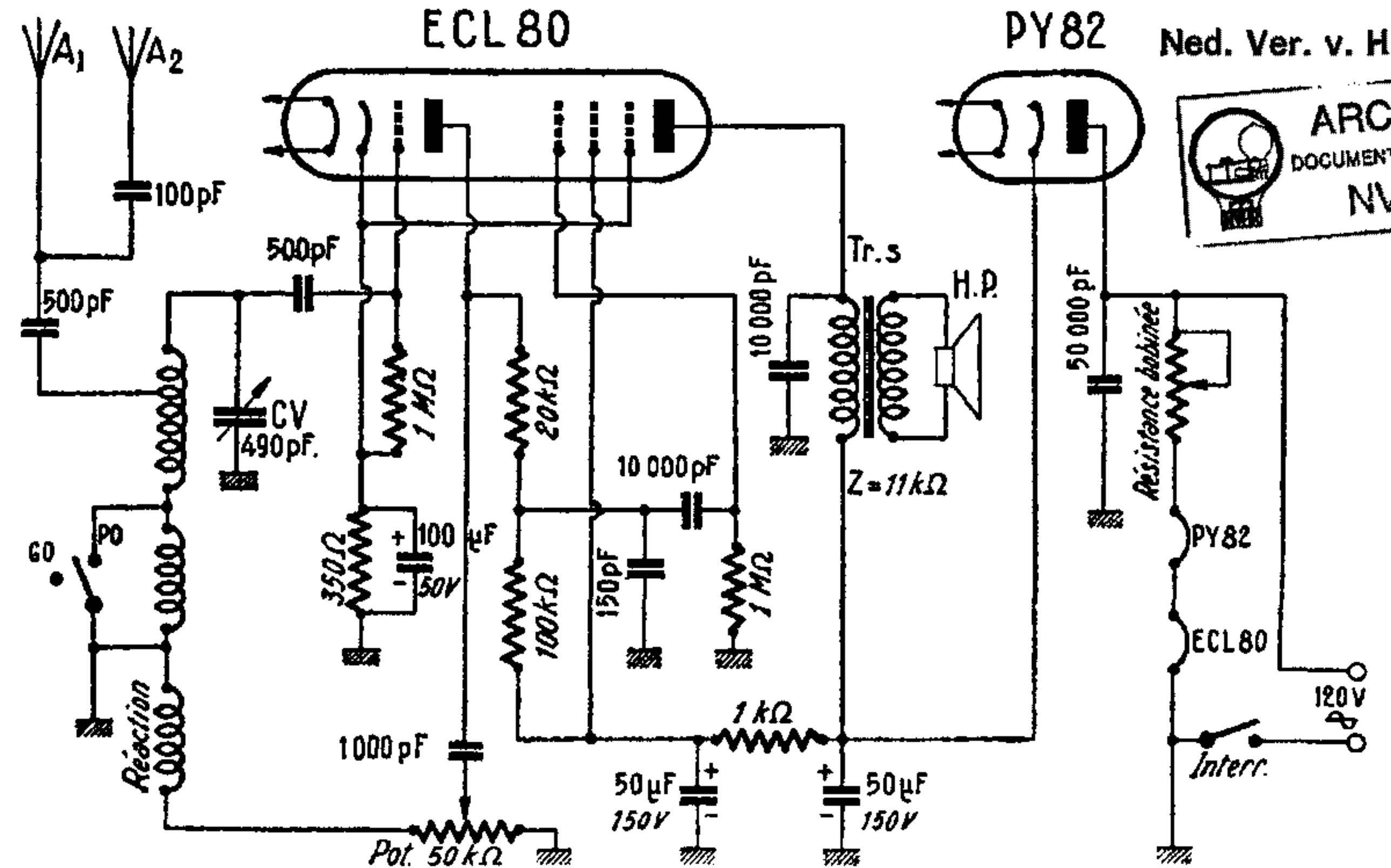
ECL 80
PY82
A1
A2
100pF
500pF
500pF
CV
490pF.
1 MΩ
20kΩ
350Ω
100 µF
50V
10 000pF
Tr.s
H.P.
10 000pF
Z=11kΩ
100kΩ
150pF
1 MΩ
50 000pF
Résistance bobinée
PY82
ECL80
120V
Interr.
GO
PO
Réaction
1000pF
1 kΩ
50µF
150V
50µF
150V
Pot. 50kΩ
Ned. Ver. v. H
ARC
DOCUMENT
NV

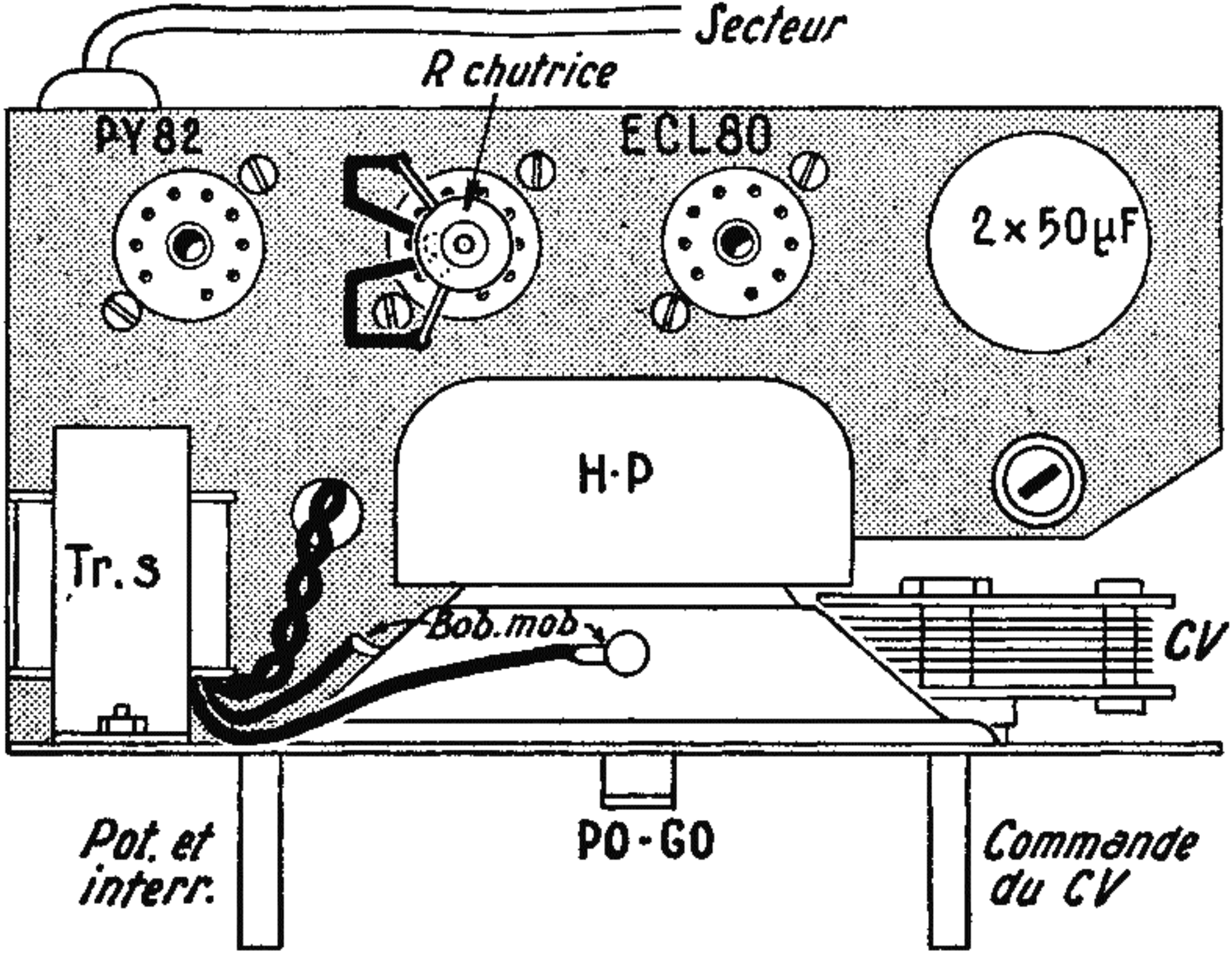
Secteur
R chutrice
PY 82
ECL80
2×50µF
H·P
Tr.s
Bob.mob
CV
Pot. et interr.
PO-GO
Commande du CV

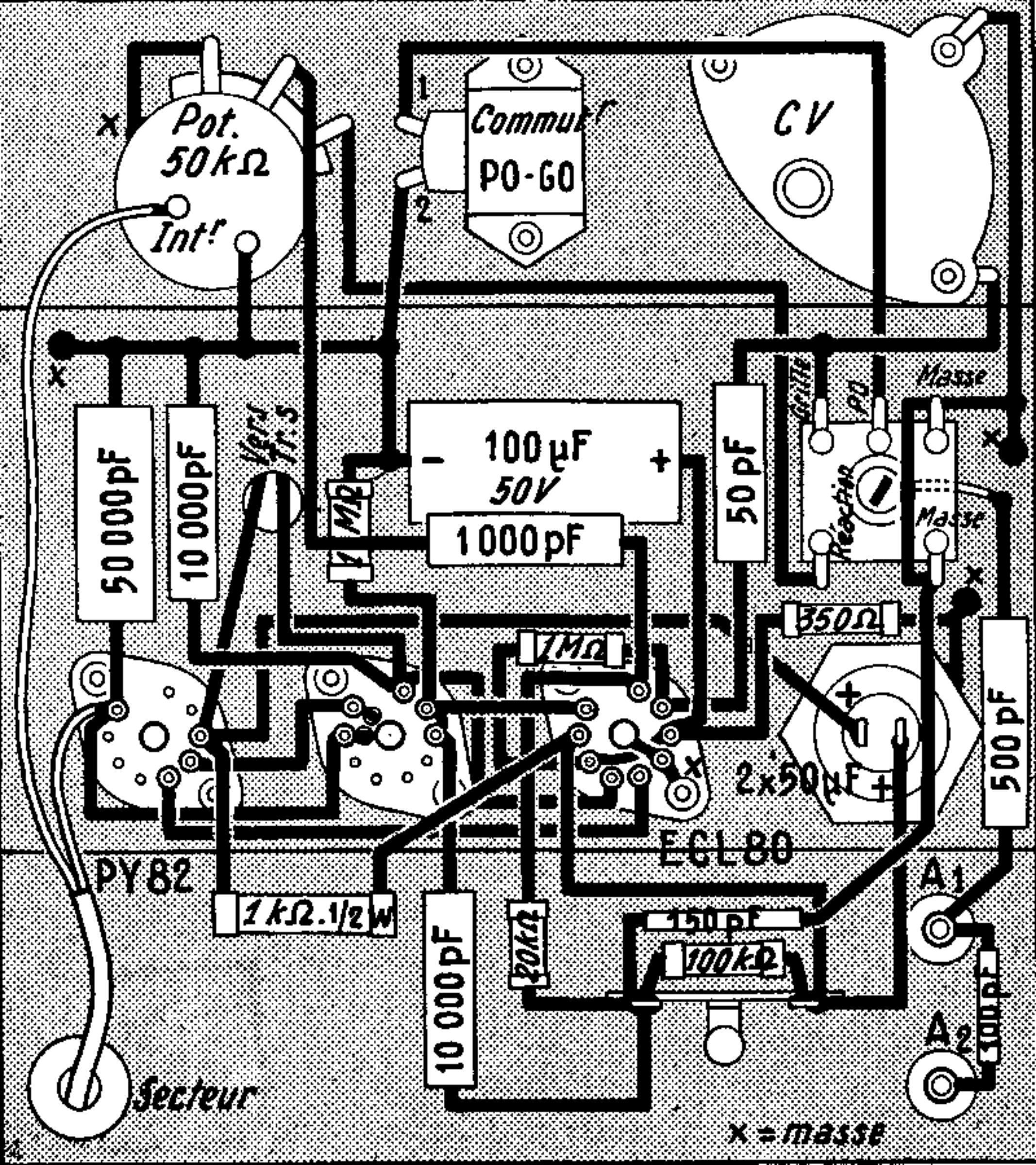
Pot.
50kΩ
Int.r
Commut.r
PO-GO
1
2
CV
x
50 000pF
10 000pF
Vers Tr.S
1MΩ
100µF
50V
1000pF
50pF
Grille
PO
Masse
Réaction
350Ω
1MΩ
2x50µF
500pF
PY82
ECL80
1kΩ.1/2W
10 000pF
20kΩ
150pF
100kΩ
A1
A2
100pF
Secteur
x = masse