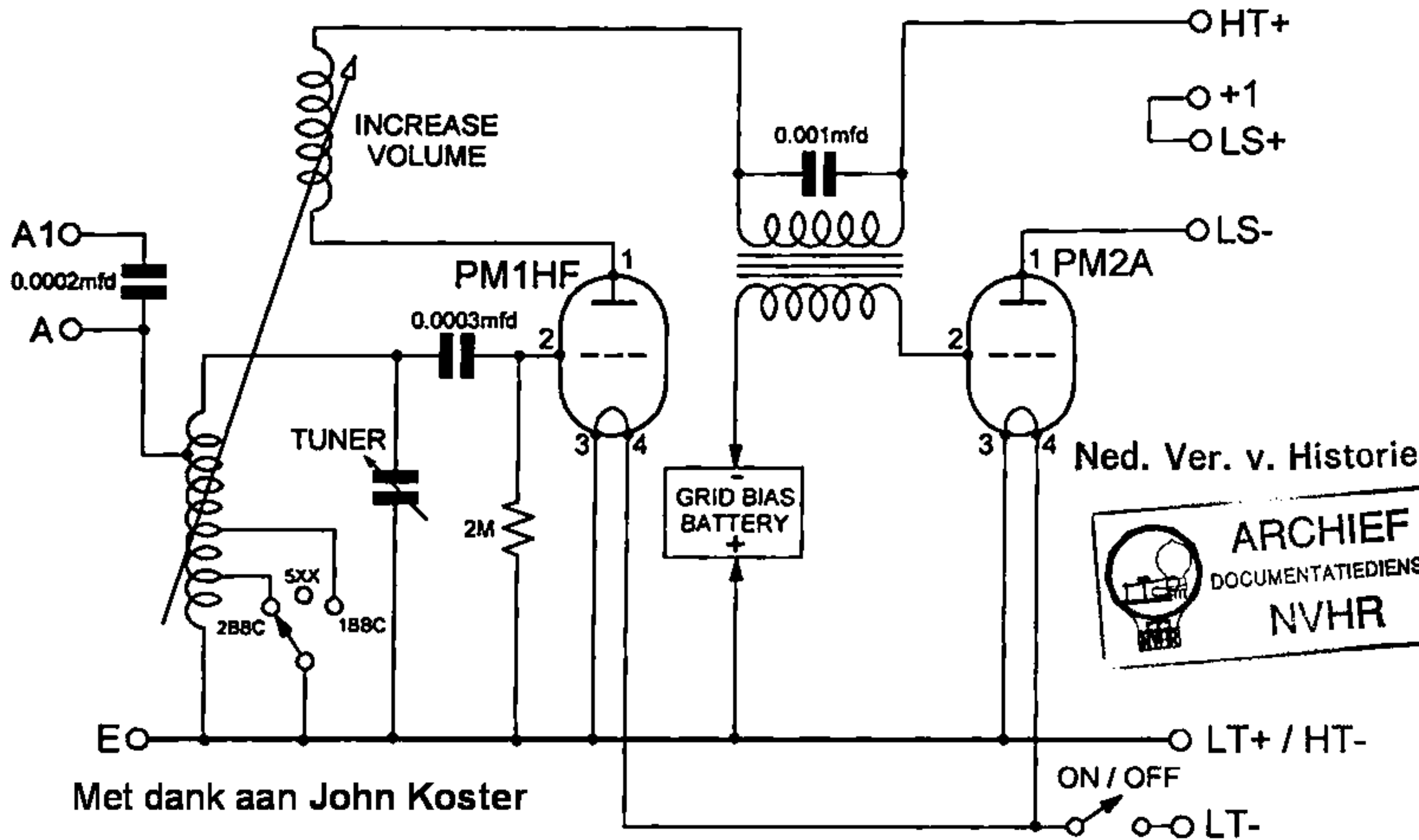

Met dank aan John Koster

Ned. Ver. v. Historie
ARCHIEF
DOCUMENTATIEDIENS
NVHR