Ned. Ver. v. Historie v/d Radio
ARCHIEF
DOCUMENTATIEDIENST
NVHR

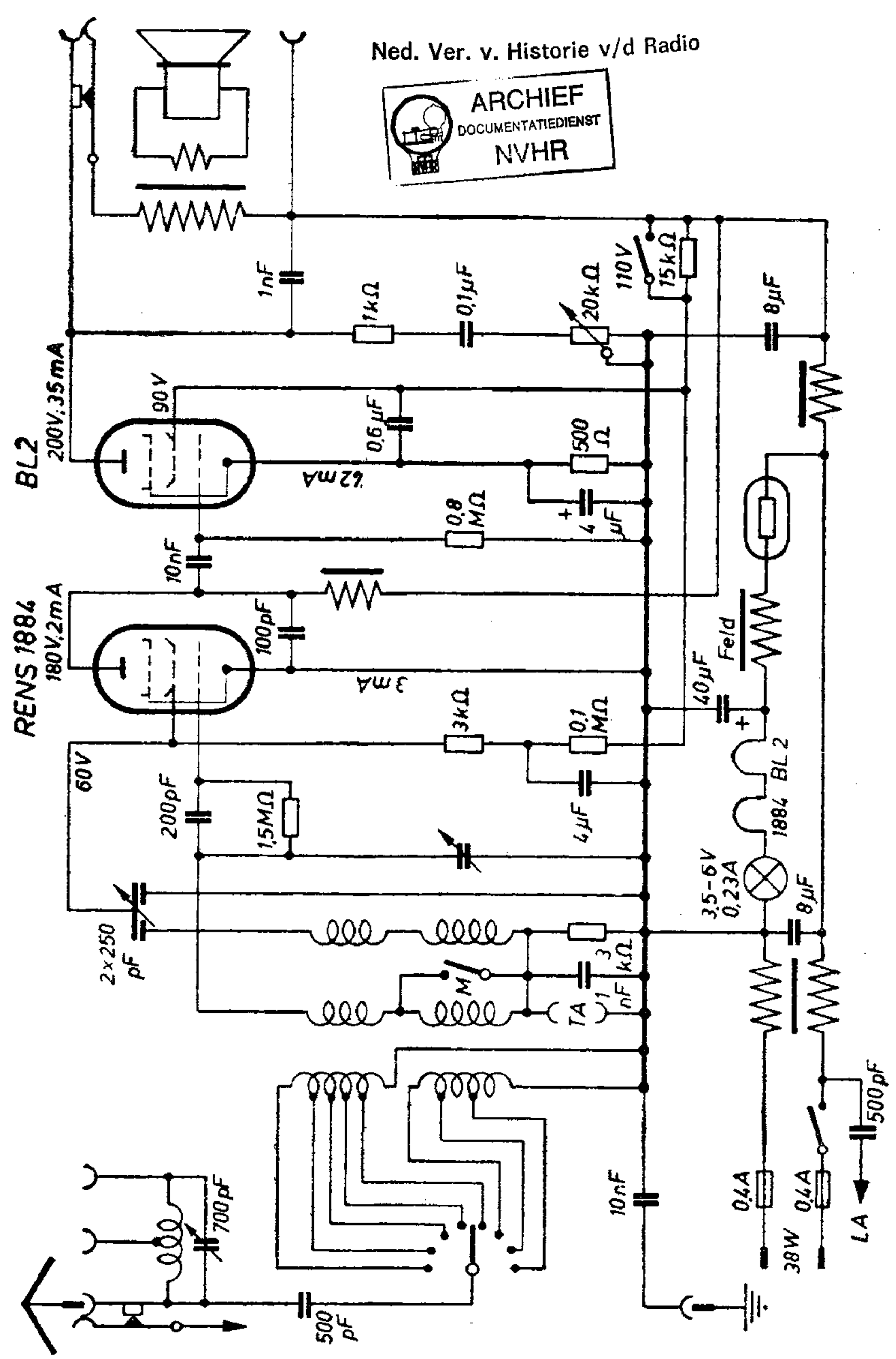

Braun Trumpf 515 GL
" 535 GL (515 GL und Phono)