ARCHIEF
DOCUMENTATIEDIENST
NVHR
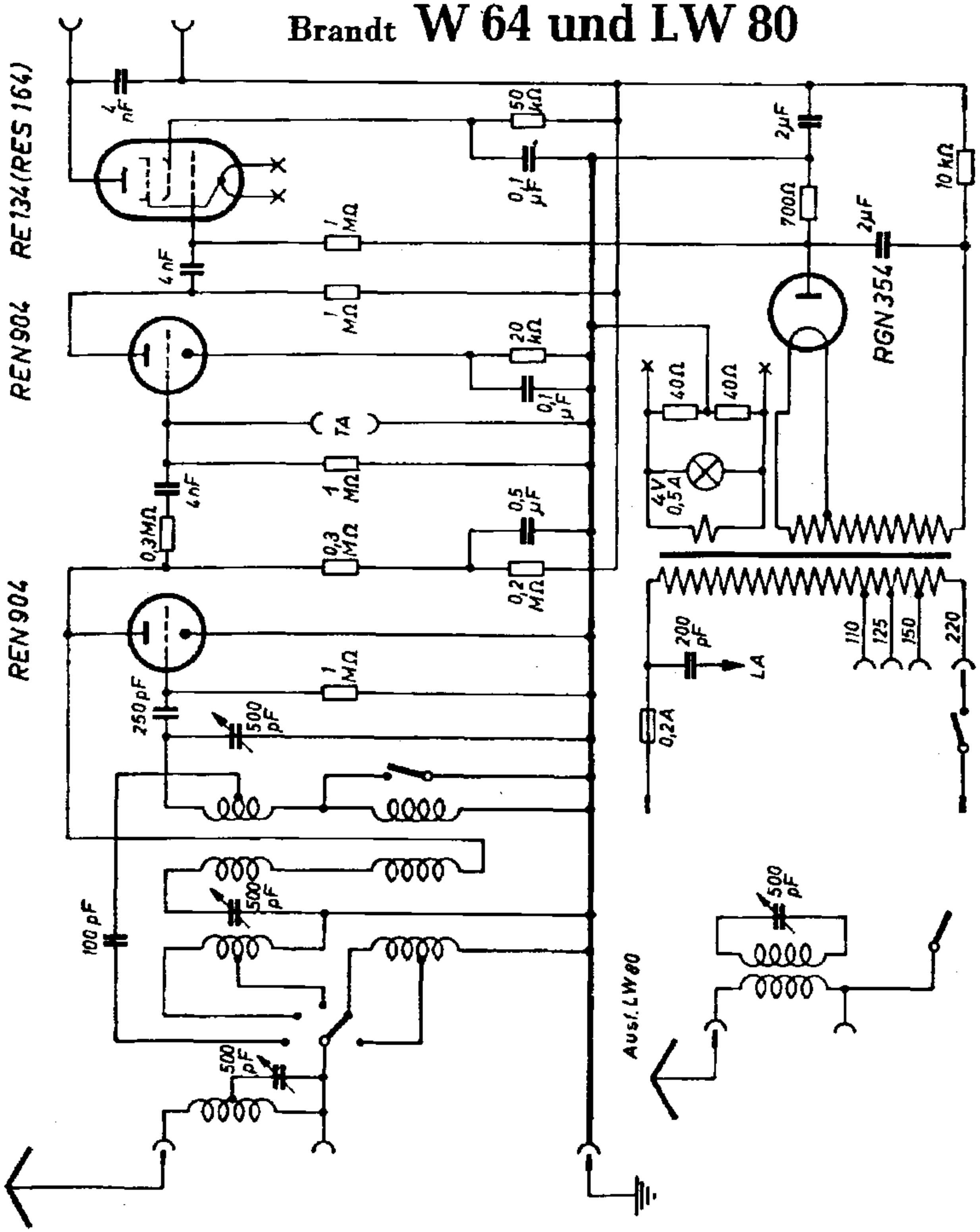
Brandt W 64 und LW 80