ARCHIEF
DOCUMENTATIEDIENST
NVHR

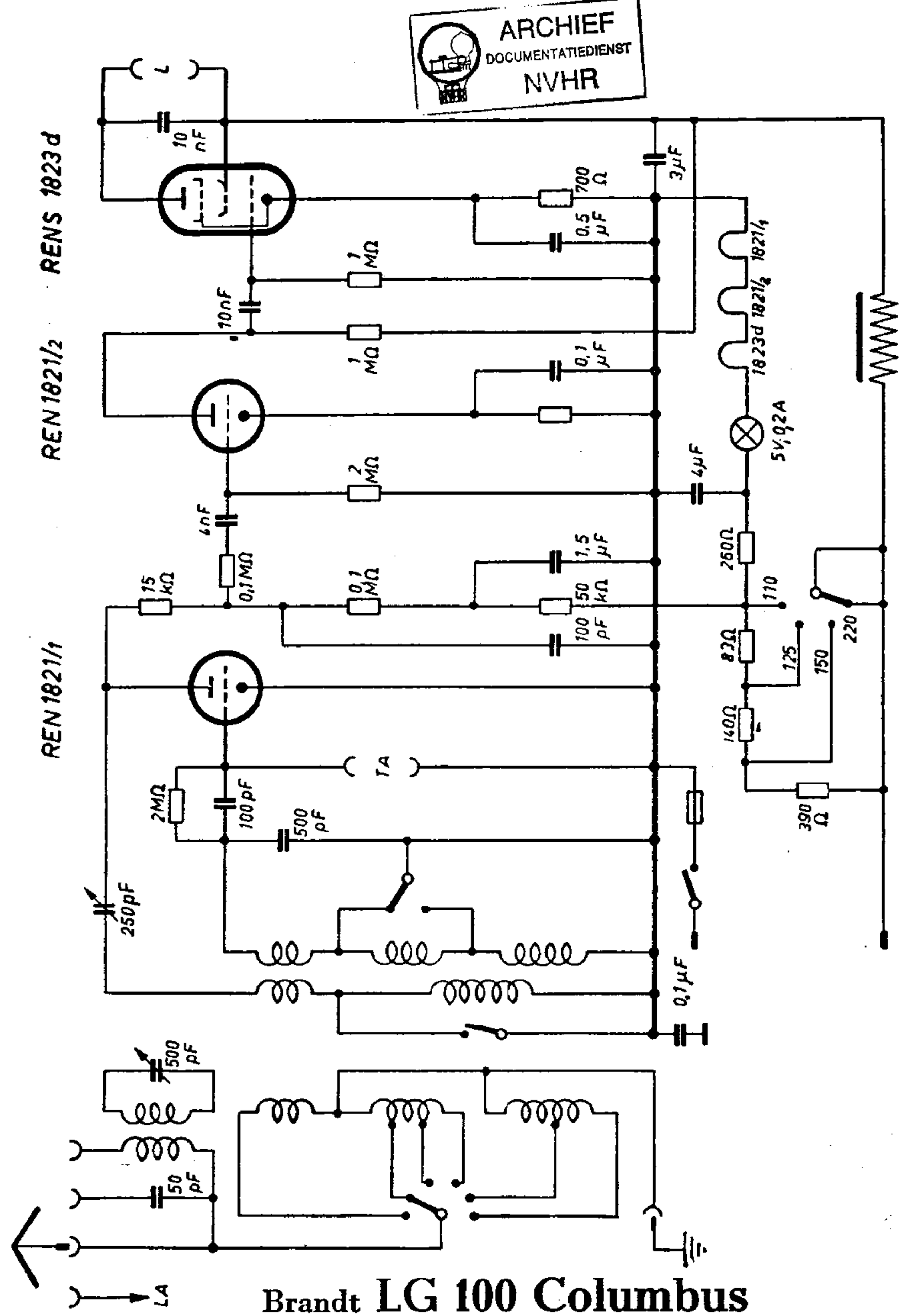

Brandt **LG 100 Columbus**